DIOLIGHT
современное освещение

СВЕТИЛЬНИК СВЕТОДИОДНЫЙ УЛИЧНЫЙ
модель **Highway-X3-LUX-Glass-150**

СВЕТИЛЬНИК
СВЕТОДИОДНЫЙ УЛИЧНЫЙ

Highway-X3 LUX

крепление на трубу

Glass

Гарантия 60 месяцев

Описание

Светильники серии TendeR по умолчанию оснащаются светодиодами холодного белого свечения (5000K). По требованию заказчика могут устанавливаться светодиоды нейтрально-белого (4000K) или теплого белого (3000K) свечения.
• Корпуса светильников окрашиваются методом электроосаждения. Этот вид покрытия выдерживает 1500 часов в соляном тумане, проведенных изделием в камере, без появления признаков коррозии, что очень важно для регионов с морским климатом. Конструктивные элементы выполнены из нержавеющей стали и устойчивы к воздействиям окружающей среды.
• При разработке серии светильников была применена технология безреберного отвода тепла.
• Диапазон рабочих температур –30...+40 °С.
• Светильники обладают высокой степенью защиты от воздействия окружающей среды – IP67.

КСС

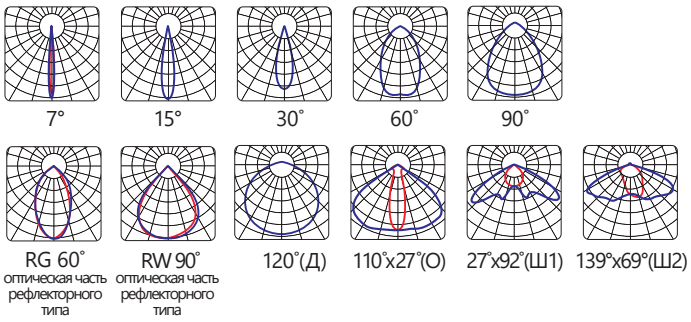

Особенности

•Вторичная оптика из ударопрочного светостабилизированного поликарбоната.
•Большое количество светодиодов, равномерно распределенных на плате.
•Рассеиватель выполнен из закаленого стекла.
•Простой монтаж на стандартные опоры уличного освещения, d от 48мм до 60 мм.
•Охлаждение путём естественной конвекции воздуха.
•Высокая эффективность светильников более 160 лм/Вт;
•Регулировка угла наклона светового прибора.
•Возможность применения трех разных. оптических линз в одном светильнике.

Применение

- Дорог категории "А", "Б", "В"
- Городских улиц;
- Межрайонных автодорог;
- Пешеходных тротуаров;
- Парков и скверов;
- Помещений с категорией пожароопасных зон П-II; П-IIа;
- АЗС;
- Промышленных территорий;
- Железнодорожных перронов;
- Складских терминалов;
- Цехов;
- Помещений с высотой потолков более 10м.

DIOLIGHT
современное освещение

СВЕТИЛЬНИК СВЕТОДИОДНЫЙ УЛИЧНЫЙ
модель **Highway-X3-LUX-150**

Оптические характеристики

Световой поток, (lm)	от 20400/26400
Эффективность, (lm/W), не менее	160/150
Тип светодиодов	2835
Марка светодиодов	Samsung или аналоги
Количество светодиодов, (pcs)	432
Цветовая температура, (K)	3000/4000/5000
Индекс цветопередачи, (Ra), (CRI)	80
Коэффициент пульсаций, (%), не более	3%
КСС, (°)	7/15/30/60/90/120 110x27/127x92/139x69

Электрические характеристики

Мощность, (W)	от 120/165 +/– 10%
Напряжение питания, (V)	220-240
Диапазон входного напряжения, (V)	176-264
Частота сети, (Hz)	50-60
Напряжение питания постоянного тока, (V)	150 – 350
Коэффициент мощности, (PF)	0,95
EMC, (MHz)	Коэффициент гармоник тока менее 15%
Тип подключения, (ИП-изолированный провод, КК-клеммная колодка)	ИП
Количество циклов включения	>100000
Время работы на отказ, (ч, t° макс. ч) (t° макс. -10°C)	35000 70000
Исполнение блока питания	С гальванической развязкой и встроенным активным корректором мощности
Драйвер с регулировкой мощности, (W | lm/W)	25-55±2% | 170/160

Защита

Защита от 380V	есть
Термозащита	есть
Стойкость к микросекундным импульсам большой энерги (kV)	3,5
Класс защиты от поражения электрическим током	I
Ударопрочность (IK)	IK08

DIOLIGHT
современное освещение

СВЕТИЛЬНИК СВЕТОДИОДНЫЙ УЛИЧНЫЙ
модель **Highway-X3-LUX-Glass-150**

Окружающая среда

Диапазон рабочих температур, (°C)	-30 – +40
Степень защиты, (IP)	67
Класс энергоэффективности	A+
Вид климатического исполнения	УХЛ1

Габариты и вес

Габаритные размеры ДхШхВ, (mm)	666x202x216
Масса Нетто/Брутто, (kg)	5,5/6,0

Упаковка и логистика

Габаритные размеры в упаковке ДхШхВ, (mm)	673x206x220

Условия хранения

Диапазон температур хранения, (°C)	-55 – +85
Относительная влажность, при 25 °C без конденсата, (%)	5 - 85

Габаритные и крепёжные размеры светильника

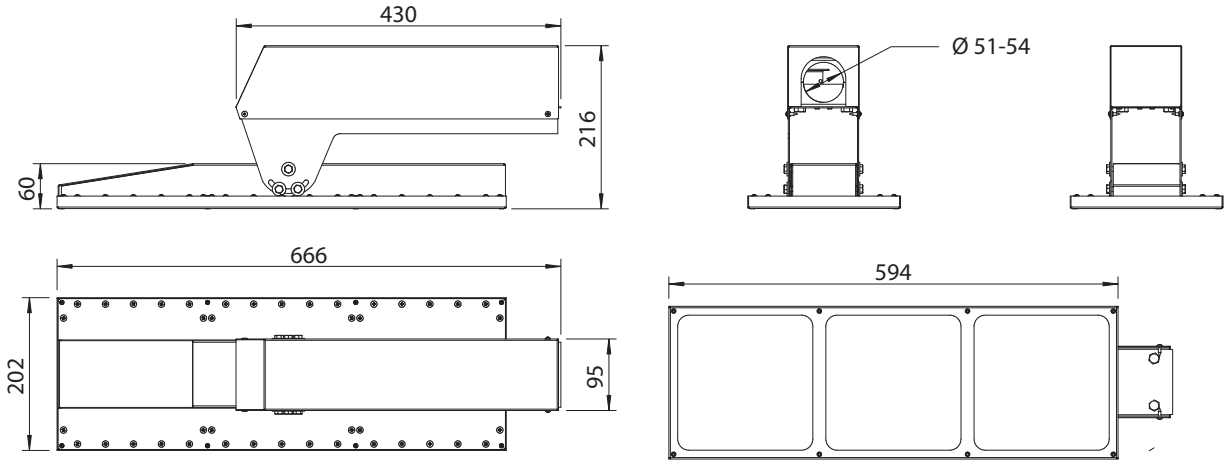

Номенклатура моделей (Артикулы*)

X-3-LUX-150G-3000-80-7	X-3-LUX-150G-4000-80-7	X-3-LUX-150G-5000-80-7
X-3-LUX-150G-3000-80-15	X-3-LUX-150G-4000-80-15	X-3-LUX-150G-5000-80-15
X-3-LUX-150G-3000-80-30	X-3-LUX-150G-4000-80-30	X-3-LUX-150G-5000-80-30
X-3-LUX-150G-3000-80-60	X-3-LUX-150G-4000-80-60	X-3-LUX-150G-5000-80-60
X-3-LUX-150G-3000-80-RG 60	X-3-LUX-150G-4000-80-RW 60	X-3-LUX-150G-5000-80-RG 60
X-3-LUX-150G-3000-80-90	X-3-LUX-150G-4000-80-90	X-3-LUX-150G-5000-80-90
X-3-LUX-150G-3000-80-RW 90	X-3-LUX-150G-4000-80-RG 90	X-3-LUX-150G-5000-80-RW 90
X-3-LUX-150G-3000-80-Д	X-3-LUX-150G-4000-80-Д	X-3-LUX-150G-5000-80-Д
X-3-LUX-150G-3000-80-О	X-3-LUX-150G-4000-80-О	X-3-LUX-150G-5000-80-О
X-3-LUX-150G-3000-80-Ш1	X-3-LUX-150G-4000-80-Ш1	X-3-LUX-150G-5000-80-Ш1
X-3-LUX-150G-3000-80-Ш2	X-3-LUX-150G-4000-80-Ш2	X-3-LUX-150G-5000-80-Ш2

X-3-LUX-150-3000-85-15
1 *2* *3* *4*

** Расшифровка артикулов светильников*
1 *- Модель,* ***2*** *- Цветовая температура,* ***3*** *- Индекс цветопередачи,* ***4*** *- КСС*