Инструкция по сборке
Tender-X1-LUX

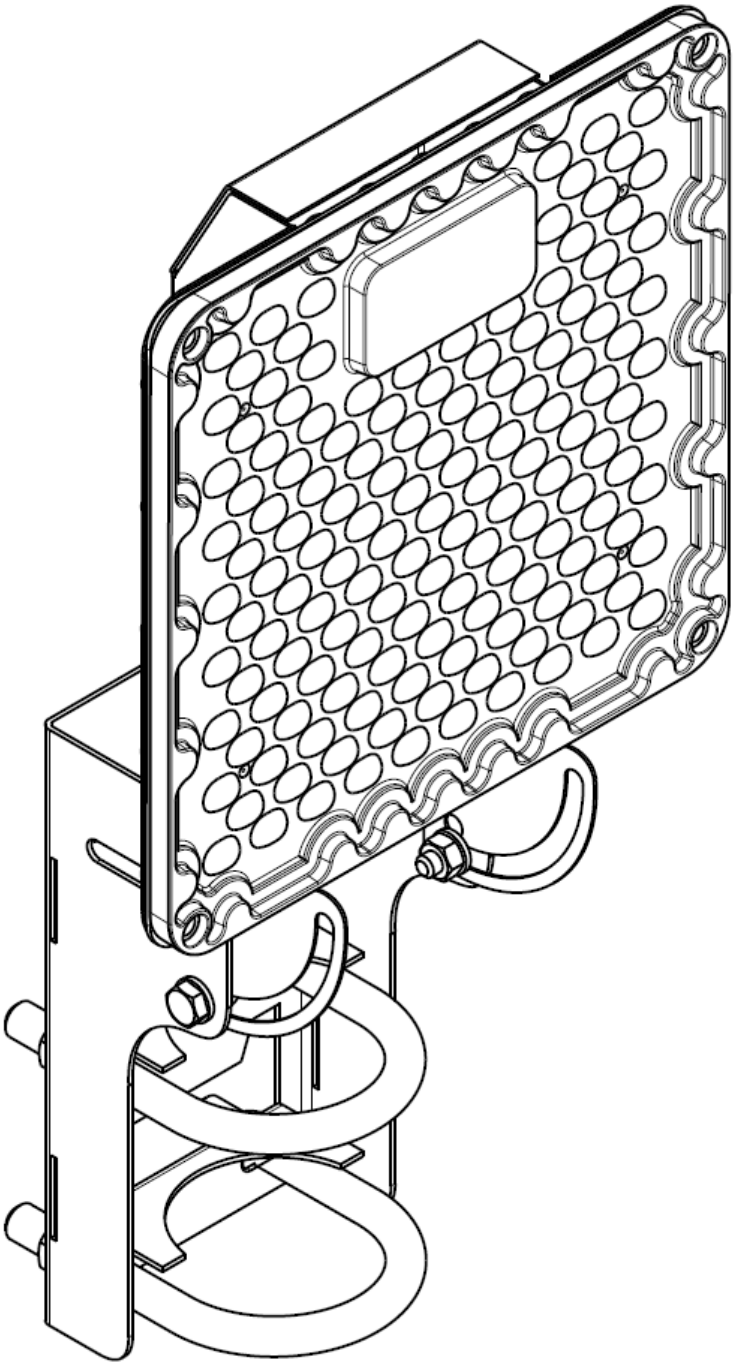

Diolight

Комплект светильника Tender-X1-LUX

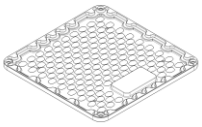

[1] xxxxxxxxxxxxxxxx -Линза оптическая (1шт)

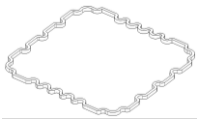

[2] xxxxxxxxxxxxxxxx -Прокладка(1шт)

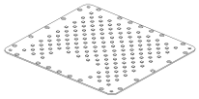

[3] xxxxxxxxxxxxxxxx -Плата светодиодная (1шт)

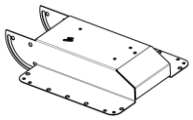

[11] xxxxxxxxxxxxxxxx -Кожух (1шт)

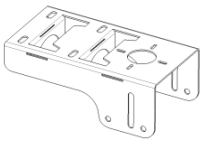

[20] xxxxxxxxxxxxxxxx -Кронштейн (1шт)

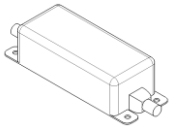

[9] xxxxxxxxxxxxxxxx -Источник питания (1шт)

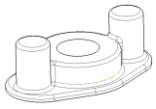

[7] xxxxxxxxxxxxxxxx -Гермоввод (1шт)

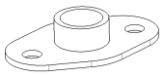

[6] xxxxxxxxxxxxxxxx -Уплотнитель гермоввода (1шт)

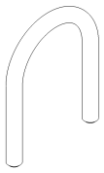

[17] xxxxxxxxxxxxxxxx -Хомут (2шт)

[18] xxxxxxxxxxxxxxxx -Гайка хомута M6 (4шт)

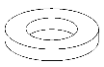

[19] xxxxxxxxxxxxxxxx -Шайба хомута d6 (4ш)

[10] xxxxxxxxxxxxxxxx -Заклепка 4x10 (2шт)

[13] xxxxxxxxxxxxxxxx -Сальник кожуха (1шт)

[5] xxxxxxxxxxxxxxxx -Винт гермоввода M3x8 или Саморез KM3.5x8 (2шт)

[4] xxxxxxxxxxxxxxxx -Винт M5x7 (10шт)

[12] xxxxxxxxxxxxxxxx -Винт M5x9 (14шт)

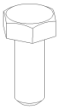

[14] xxxxxxxxxxxxxxxx -Болт M6x16 (4шт)

[8] xxxxxxxxxxxxxxxx -Шайба усиленная d4 (2шт)

[15] xxxxxxxxxxxxxxxx -Гайка M6 (4шт)

[21] xxxxxxxxxxxxxxxx -Шайба пружинная d6 (4шт)

[16] xxxxxxxxxxxxxxxx -Шайба d6 (8шт)

Комплект светильника Tender-X1-LUX

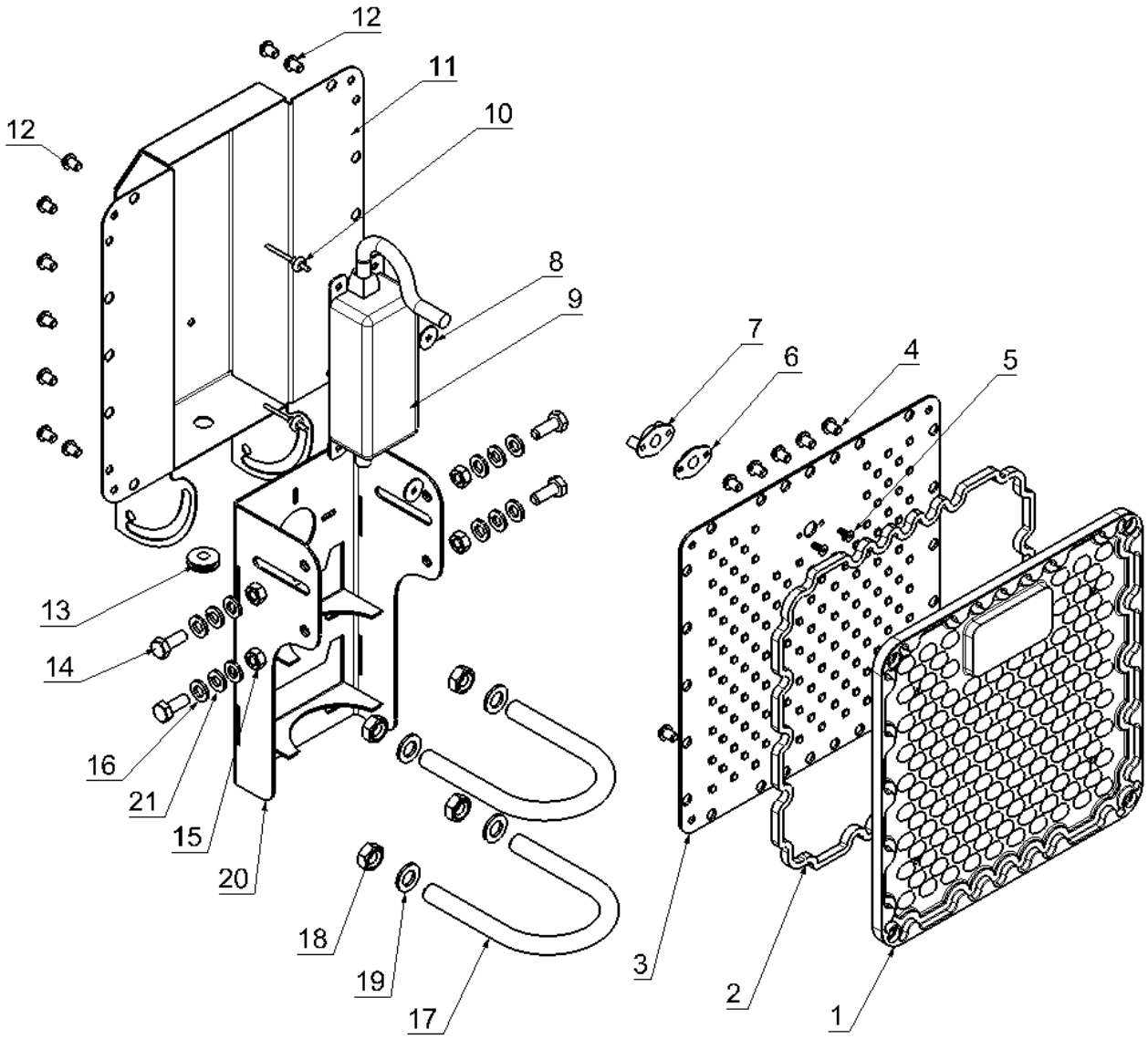

1.	Линза оптическая	12.	Винт М5х9
2.	Прокладка	13.	Сальник кожуха
3.	Плата оптическая	14.	Болт М6х16
4.	Винт М5х7	15.	Гайка М6
5.	Винт М3х8 или Саморез КМ3.5х8	16.	Шайба d6
6.	Уплотнитель гермоввод	17.	Хомут
7.	Гермоввод	18.	Гайка хомута М6
8.	Шайба усиленная d4	19.	Шайба хомута d6
9.	Источник питания	20.	Кронштейн
10.	Заклепка 4х10	21.	Шайба пружинная d6
11.	Кожух		

1.Завести кабель источника питания (9) с выводами + и - в гермоввод (7).

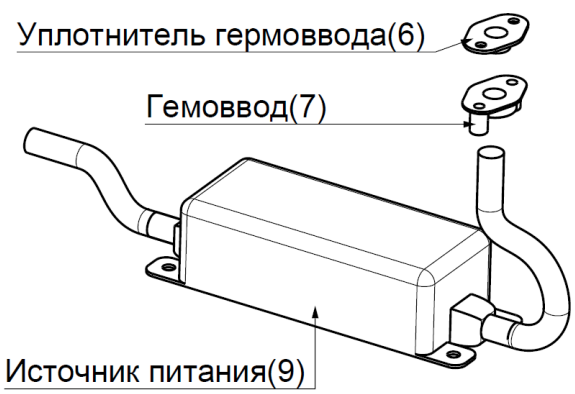

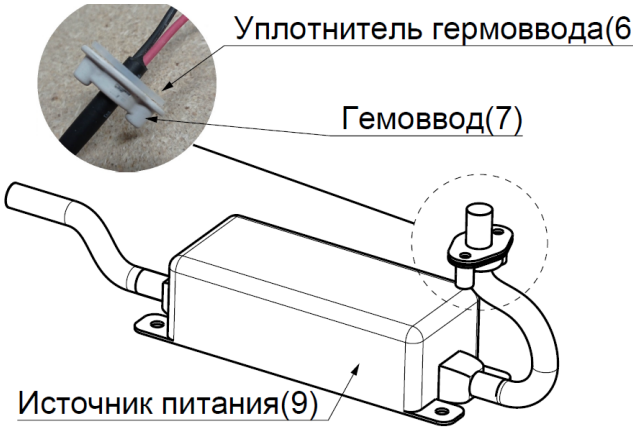

2.Кабель источника питания (9) с выводами + и - провести через плату светодиодную (3).

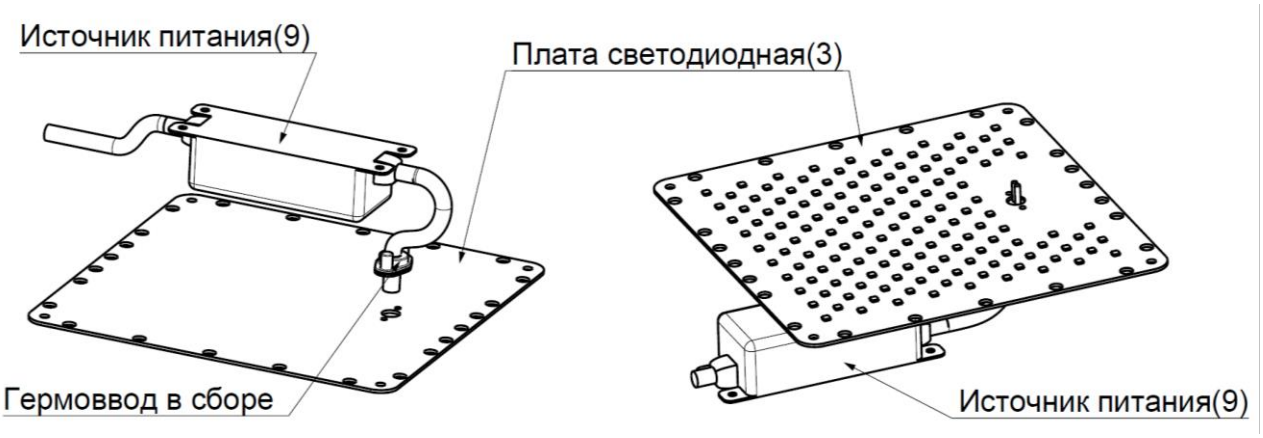

3.Установить гермоввод (7) на плату светодиодную зафиксировав винтами гермоввода (5).

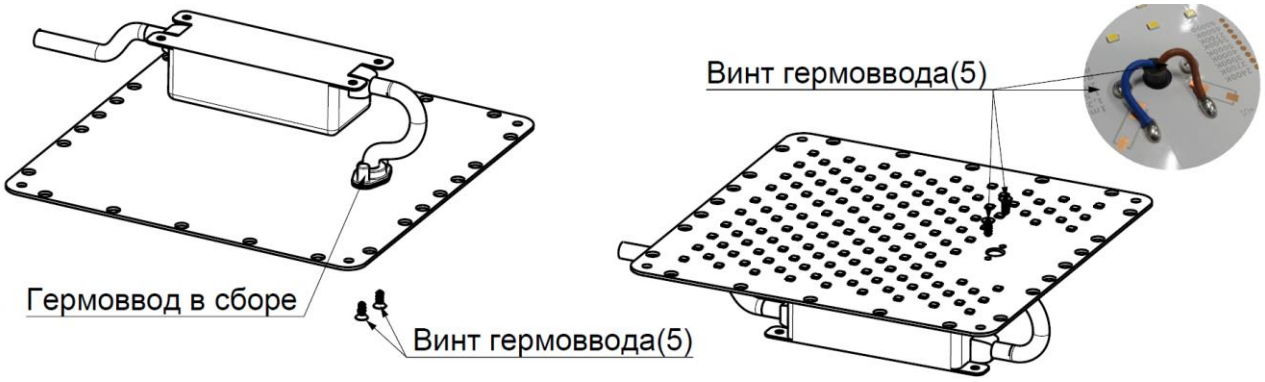

4.Припаять выводные концы источника питания к плате светодиодной (3) согласно полярности. При пайке применять флюсы низкотемпературные на основе канифоли типа ЛТИ-120 или СКФ. После пайки обязательно промыть место пайки спиртом.

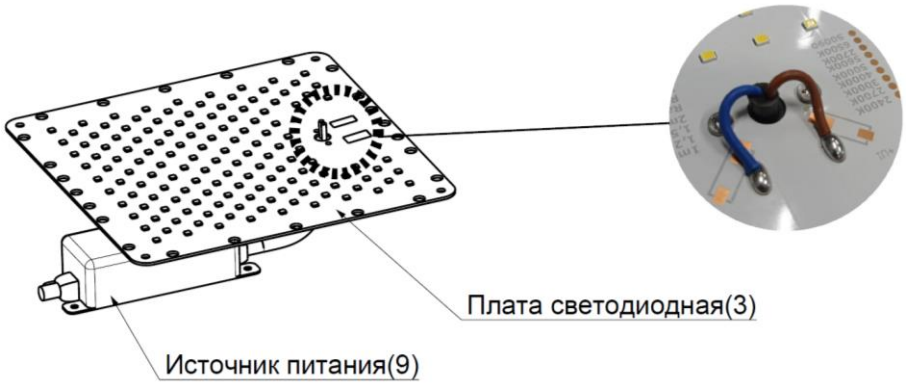

5.Установить прокладку (2) в паз линзы оптической (1).

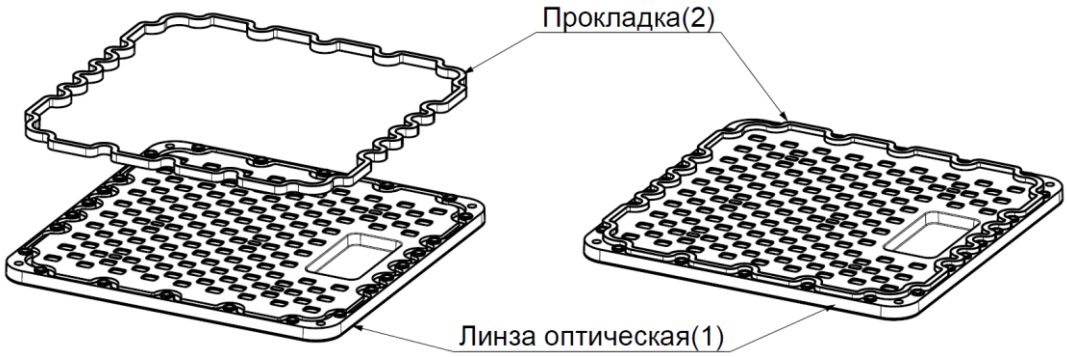

6.Установить линзу оптическую (1) на плату светодиодную (3) сопоставив выступы на линзе оптической (1) с отверстием на плате светодиодной (3), закрепить линзу оптическую на плате светодиодной винтами М5х7 (4) в указанном порядке, в количестве 10шт.

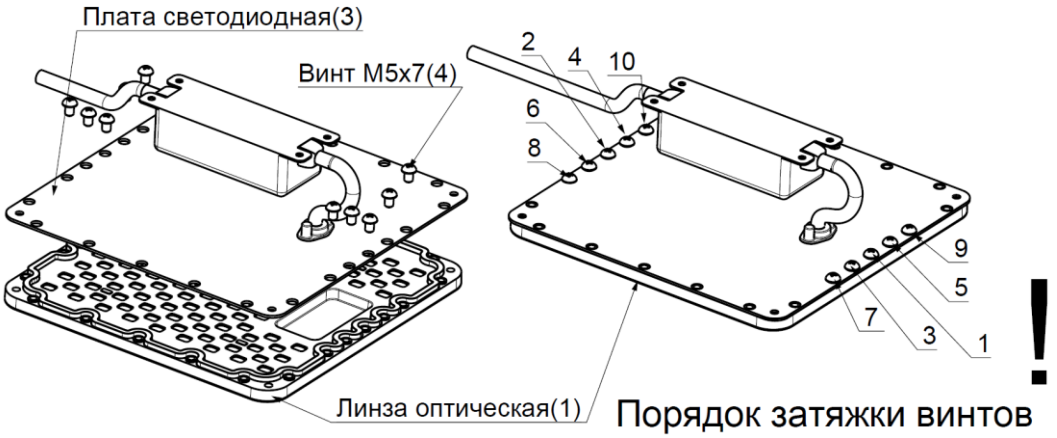

7.Установить сальник кожуха (13), вывести кабель питания через сальник кожуха (13).

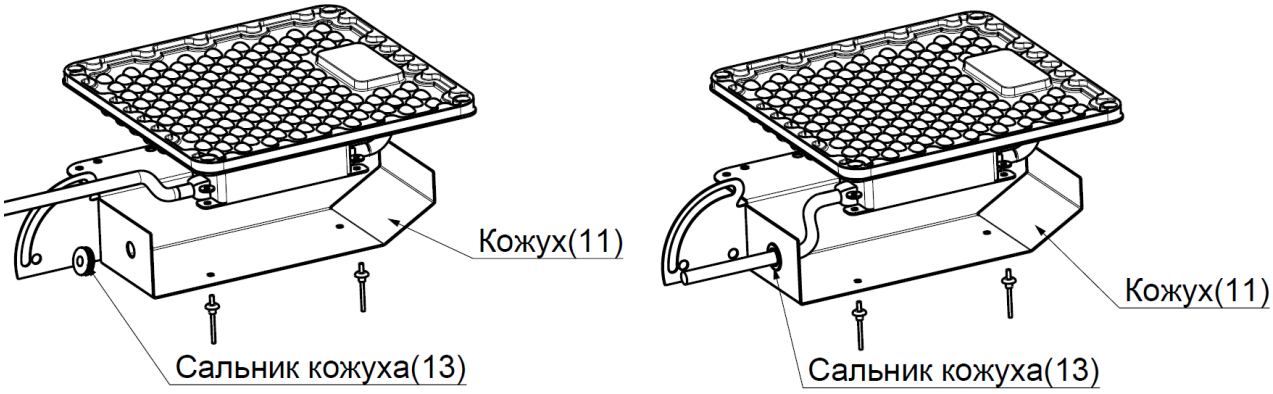

8.Закрепить заклепками 4х10 (10) 2штуки, предварительно продев через шайбу усиленную d4 (8), источник питания (9) на кожухе (11).

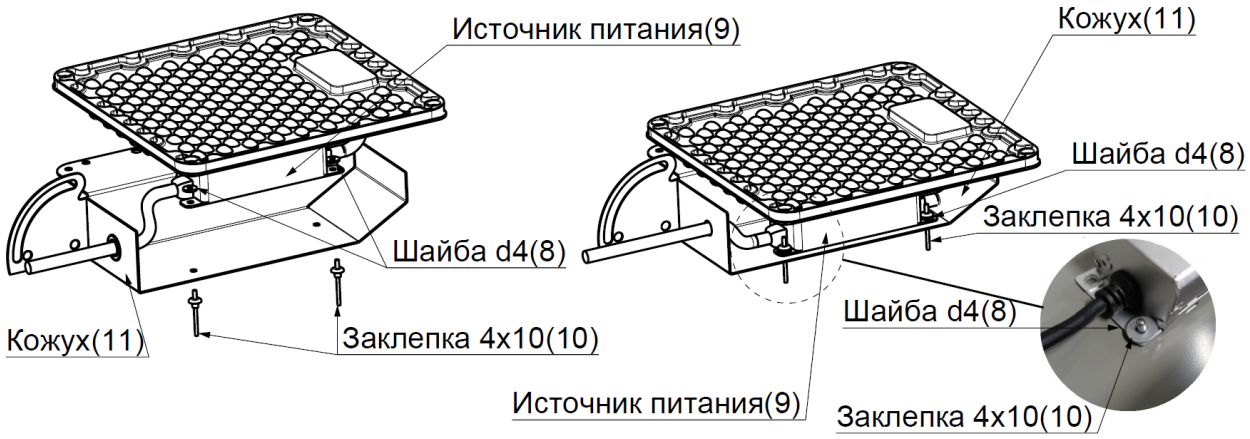

9.Установить кожух (11) на плату светодиодную (3), закрепив кожух (11) винтами М5х9 (12) в количестве 14шт.

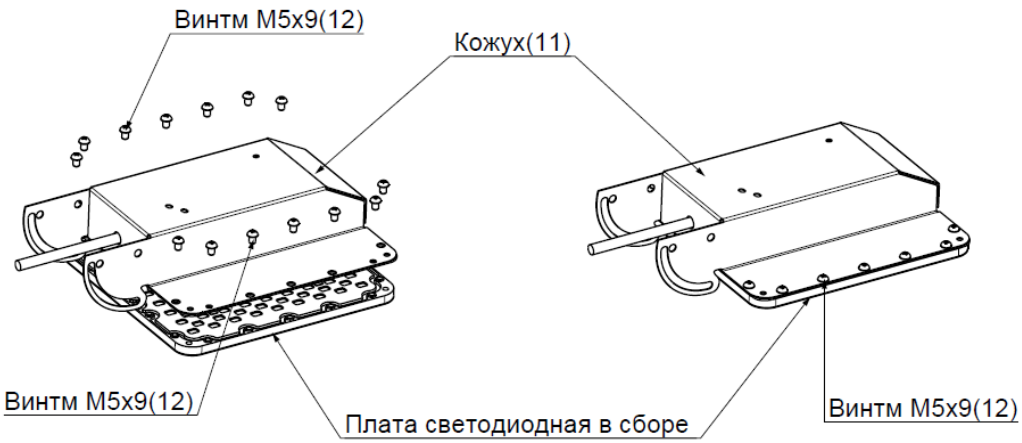

Инструкция по сборке кронштейна

1.Установить кронштейн сопоставив отверстие 1 с отверстием 2, закрепив используя Болт М6х16, Гайку М6, Шайбу d6, Шайбу пружинную d6.

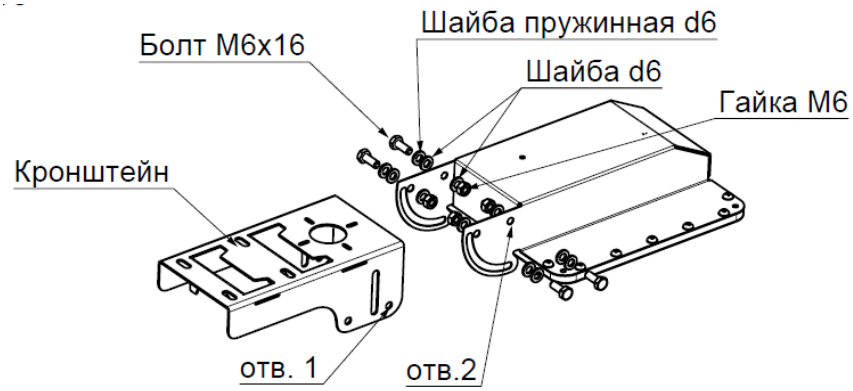

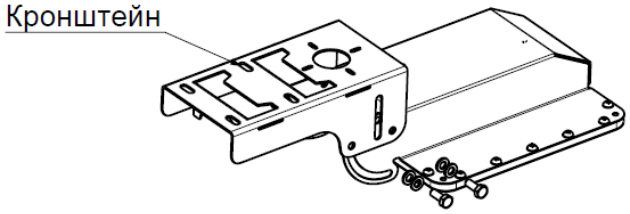

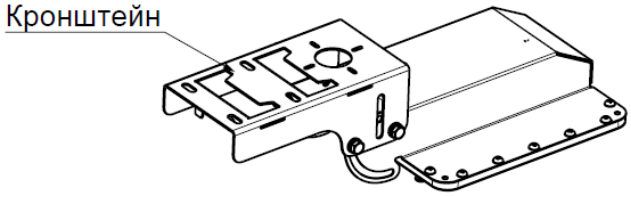

2. Установить хомут на кронштейн, закрепив используя Гайку хомута М6 , Шайбу хомута d6

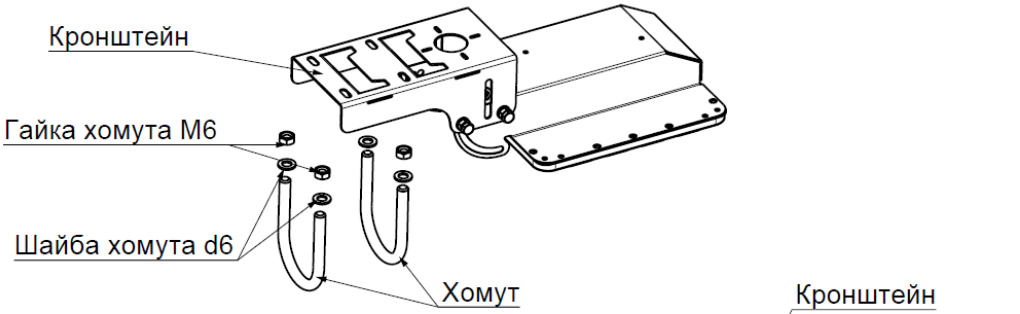

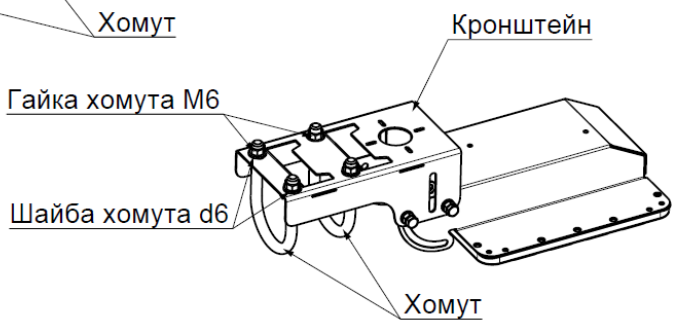

Комплект поставки светильника Tender-X1-LUX

Кол-во (шт)	Визуализация	Название	Штрих код
1	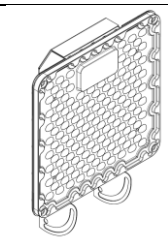	-Светильник в сборе	
1	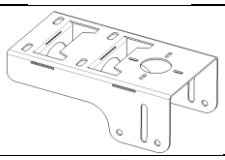	xxxxxxxxxxxxxxxx -Кронштейн	
2		xxxxxxxxxxxxxxxx -Хомут	
4		xxxxxxxxxxxxxxxx -Гайка хомута М6	
4		xxxxxxxxxxxxxxxx -Шайба хомута d6	
4	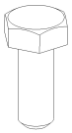	xxxxxxxxxxxxxxxx -Болт М6х16	
4		xxxxxxxxxxxxxxxx -Шайба пружинная d6	
4		xxxxxxxxxxxxxxxx -Гайка М6	
8		xxxxxxxxxxxxxxxx -Шайба d6	
1	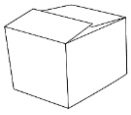	-Коробка упаковочная	
1		-Паспорт	
1		-Инструкция по сборке кронштейна	