9. Способы крепления

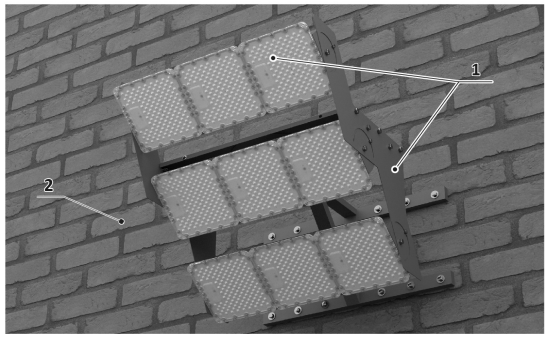

На стену

1. Светильник с кронштейном
2. Стена

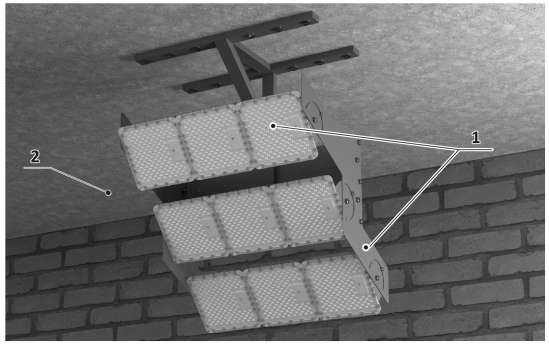

Потолочное

1. Светильник с кронштейном
2. Потолок

Продавец_____

Дата продажи «_____»_____ 20_____г.

м.п.

Дата изготовления

Технический контроль

Изготовитель

ООО «ДИОЛАЙТ», 445030 Россия, г. Тольятти, ул. Коммунальная, 24, стр. 1

Телефон +7(8482)556-757

www.diolight.ru

info@diolight.ru

DIOLIGHT
современное освещение

Паспорт
Руководство
по эксплуатации светодиодного светильника
Серии Prom

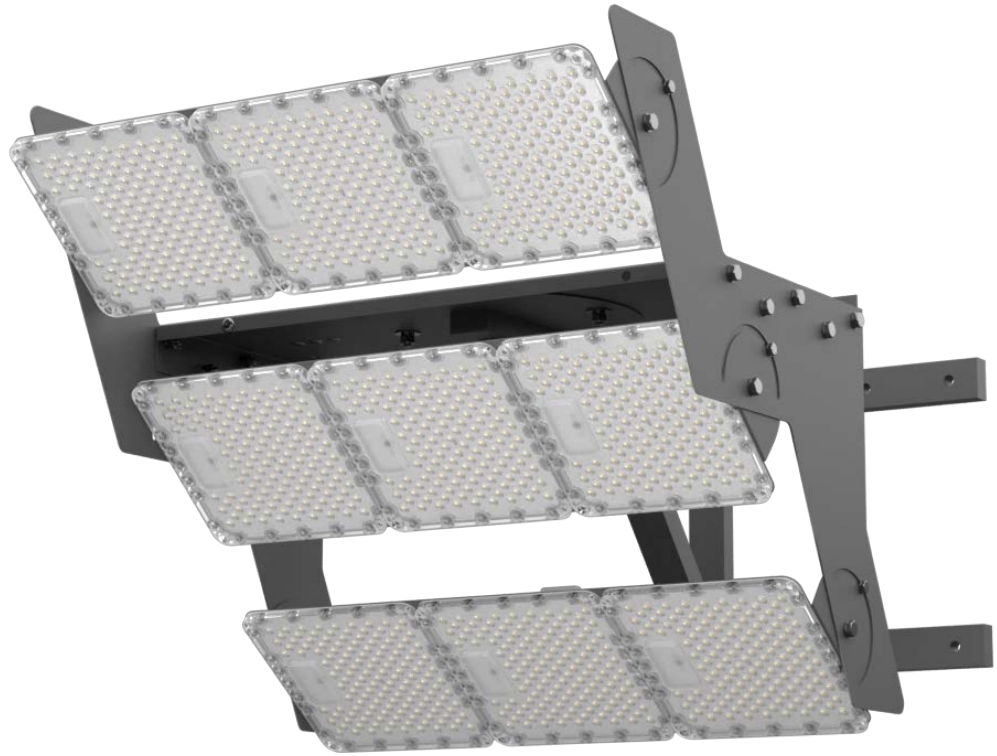

Prom-PX9-LUX-450

1. Введение

Настоящий паспорт, совмещенный с руководством по эксплуатации и установке, предназначен для изучения и технической эксплуатации светодиодного светильника серии Prom (далее по тексту – «Светильник»). Светильник предназначен для освещения промышленных помещений, объектов торгово-развлекательного сектора. Защищен от попадания воды, пыли, обеспечивает повышенную экономию электроэнергии и стабильную освещенность. Светильник обладает такими качествами, как: высокая светоотдача, бесшумность во время работы, отсутствие стробоскопического эффекта и пульсации, стабильность силы света во всем диапазоне питающих напряжений, устойчивость к внешним вибрациям и вандализму, широкий диапазон рабочих температур и питающих напряжений, мгновенное включение даже при глубоких отрицательных температурах, срок службы более 10 лет. Светильник изготовлен на основе светодиодов компании Samsung или аналогов. Печатная плата светильника выполнена из алюминия. Корпус выполнен из стали, окрашенной методом электроосаждения, рассеиватель из оптического поликарбоната.

2. Характеристики

Напряжение питания переменного тока, В	от 176 до 264
Частота, Гц	50
Коэффициент мощности драйвера, λ	≥0,95
Коэффициент пульсации светового потока, %	<5%
Индекс цветопередачи CRI, не менее	80
Потребляемая мощность, Вт, не более	☐360 ☐ 480
Марка светодиода	2835
Общий световой поток светильника*, Лм	☐ 61200 ☐ 76800
Температура света, К	☐3000 ☐4000 ☐5000
Тип КСС (на выбор)	☐7 ☐15 ☐30 ☐60 ☐90 ☐120 ☐110*27 ☐127*92 ☐139*69
Габаритные размеры, В×Д×Ш, мм	770x609x560
Масса, кг	15,4
Температура эксплуатации*, °С	-30 до +40
Устойчивость к микросекундным импульсам, В	3500
Степень защиты светодиодного модуля	IP67
Вес брутто, кг	16,6
Габаритные размеры упаковки, мм	775x614x565

**-Значения могут различаться на +-5%*

3. Комплектация

Светильник светодиодный, шт	1
Паспорт, шт	1
Упаковка, шт	1

4. Правила транспортировки и хранения

4.1. Изделия транспортируются в штатной транспортной таре любым видом транспорта при условии защиты их от механических повреждений и непосредственного воздействия атмосферных осадков.

4.2. Изделия в упаковке допускают хранение на стеллажах стопками не более 5 шт. в закрытых, сухих, отапливаемых помещениях, в условиях, исключающих воздействие на них влаги, нефтепродуктов и агрессивных сред, на расстоянии не менее одного метра от отопительных и нагревательных приборов.

5. Обслуживание светильника

5.1. При загрязнении протереть мягкой, влажной салфеткой (Важно! Светильник должен быть отключён от сети электропитания). Дополнительного обслуживания не требуется.

6. Гарантийные обязательства

6.1. Гарантийный срок эксплуатации светильника составляет 60 месяцев со дня продажи покупателю, но не более 65 месяцев со дня выпуска предприятием-изготовителем.

6.2. При отсутствии штампа магазина или торгующей организации срок гарантии исчисляется со дня выпуска изделия изготовителем, который указывается в настоящем паспорте.

6.3. При несоблюдении правил хранения и транспортирования организациями – посредниками, предприятие изготовитель не несет ответственности перед конечными покупателями за сохранность и качество продукции.

6.4. Для ремонта светильника в период гарантийного срока требуется предоставить акт рекламации с указанием условий, при которых была выявлена неисправность, фотографии светильника на месте эксплуатации до момента демонтажа и предъявить само изделие с паспортом предприятию-изготовителю или официальному представителю.

6.5. К гарантийному ремонту подлежат изделия, не имеющие механических повреждений, при сохранении защитных наклеек и пломб предприятия-изготовителя.

7. Правила монтажа и меры безопасности

7.1. Запрещается монтировать / демонтировать светильник при подключенном напряжении.

7.2. Запрещается эксплуатирование светильника без защитного заземления.

7.3. Регулярно проверяйте электрические соединения и целостность электропроводки. Присоединение светильника к поврежденной электропроводке запрещено.

7.4. Перед установкой убедитесь в соответствии напряжения питающей сети ~ 220В.

7.5. Запрещается разбирать и ремонтировать светильник.

7.6. Монтаж светильника должен производить электрик, имеющий разрешение на данный тип работ.

7.7. Руководство по установке:

7.7.1. Обесточьте сеть.

7.7.2. Визуально осмотреть светильник на предмет механических повреждений.

7.7.3. Подготовьте крепление к монтажу. Светильник комплектуется поворотной лирой.

7.7.4. Закрепите на основание (потолок, балку, стену и т. д.) планку поворотной лиры после чего установите на нее светильник.

7.7.5. Подключите питающие провода к клеммной колодке, соблюдая условие: «L» - фаза, N - ноль, PE - заземление (см. рисунок ниже). Обеспечьте защищенность электрического соединения не ниже уровня IP 54.

7.7.6. Светильник готов к эксплуатации.

7.7.7. Включите сеть.

8. Утилизация

8.1. По истечении срока службы светильники необходимо разобрать на детали, рассортировать по видам материалов и утилизировать как бытовые отходы. Светильники с истекшим сроком службы относятся к V классу опасности отходов (практически неопасные отходы) в соответствии с Приказом Министерства природных ресурсов РФ от 15.06.2001 года № 511.