СВЕТИЛЬНИК
СВЕТОДИОДНЫЙ УЛИЧНЫЙ

Prom-PX9

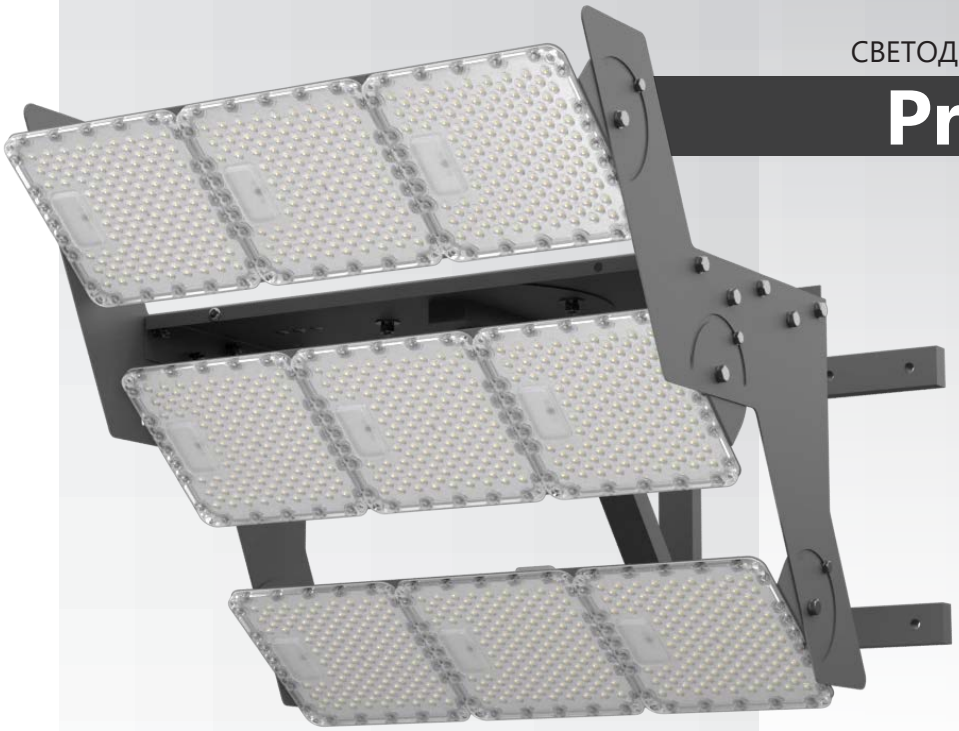

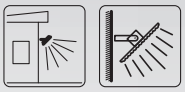
крепление на стену

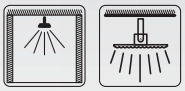
крепление на потолок

Гарантия 36 месяцев

Описание

• Серия PROM - светодиодные светильники модульного типа для освещения промышленных объектов.
По умолчанию оснащаются светодиодами холодного белого свечения (5000K), также по требованию заказчика могут устанавливаться светодиоды нейтрально-белого (4000K) или теплого белого (3000K) свечения.
• При разработке серии светильников была применена технология безреберного отвода тепла которая позволила поднять эффективность световых приборов.
• Светильники предназначены для монтажа на стены либо фермы освещения. Светильники оснащаются кронштейном с дискретной регулировкой угла наклона светильника, в некоторых моделях предусмотрена регулировка угла наклона каждой световой секции светильника, что позволяет оптимально нацелить светильник.
• Для создания необходимой световой среды светильники могут быть оснащены вторичной оптикой 7/14/30/60/90/Ш1/Ш2 либо рефлектором исключающим эффект ослепления, что позволяет сформировать необходимое потребителю распределение светового потока.

Особенности

• Широкий диапазон моделей с разной мощностью на выбор.
• Большое количество светодиодов, равномерно распределенных на плате.
• Не требует специального обслуживания
• Групповая линза из ударопрочного поликарбоната.
• Выбор качественной вторичной оптики
• Легкий вес световой установки.
• Охлаждение путём естественной конвекции воздуха.
• Пылевлагозащита IP67.
• Простой монтаж.

КСС

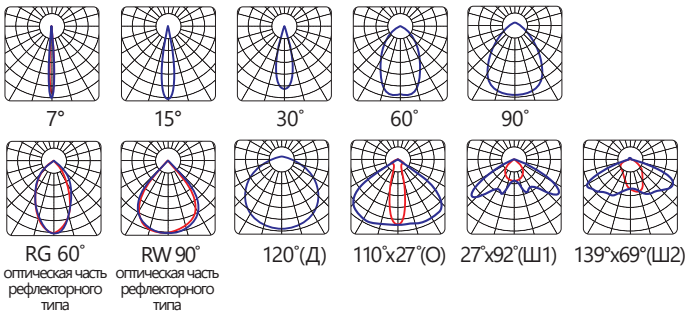

Применение

• Спортивных объектов;
• Горнолыжных склонов;
• Обширных пространств;
• Аэропортов;
• Промышленных объектов;
• Карьерных выработок;
• Железнодорожных путей и развязок;
• Ангаров.

DIOLIGHT
современное освещение

СВЕТИЛЬНИК СВЕТОДИОДНЫЙ УЛИЧНЫЙ
модель **Prom-PX9-450**

Оптические характеристики

Световой поток, (lm)	60750
Эффективность, (lm/W), не менее	135
Тип светодиодов	2835
Марка светодиодов	Samsung или аналоги
Количество светодиодов, (pcs)	1296
Цветовая температура, (K)	3000/4000/5000
Индекс цветопередачи, (Ra), (CRI)	80
Коэффициент пульсаций, (%), не более	30%
КСС, (°)	7/15/30/60/90/120 110x27/127x92/139x69

Электрические характеристики

Мощность, (W)	450 +/- 10%
Напряжение питания, (V)	220-240
Диапазон входного напряжения, (V)	176-264
Частота сети, (Hz)	50-60
Напряжение питания постоянного тока, (V)	150 – 350
Коэффициент мощности, (PF)	0,95
EMC, (MHz)	Коэффициент гармоник тока менее 15%
Тип подключения (ИП-изолированный провод, КК-клеммная колодка)	ИП
Количество циклов включения	>100000
Время работы на отказ, (ч, t° макс. ч) (t° макс. -10°C)	35000 70000
Исполнение блока питания	С гальванической развязкой и встроенным активным корректором мощности

Защита

Защита от 380V	есть
Термозащита	есть
Стойкость к микросекундным импульсам большой энерги (kV)	3,5
Класс защиты от поражения электрическим током	I
Ударопрочность (IK)	IK08

Окружающая среда

Диапазон рабочих температур, (°C)	-30 – +40
Степень защиты, (IP)	67
Класс энергоэффективности	A+
Вид климатического исполнения	УХЛ1

Габариты и вес

Габаритные размеры ДхШхВ, (mm)	770x609x560
Масса Нетто/Брутто, (kg)	15,4/16,6

Упаковка и логистика

Габаритные размеры в упаковке ДхШхВ, (mm)	775x614x565

Условия хранения

Диапазон температур хранения, (°C)	-55 – +85
Относительная влажность, при 25 °C без конденсата, (%)	5 - 85

Габаритные и крепёжные размеры светильника

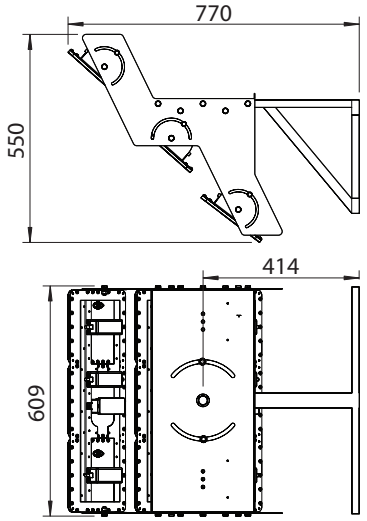

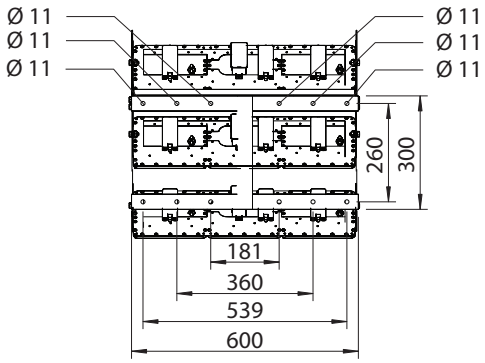

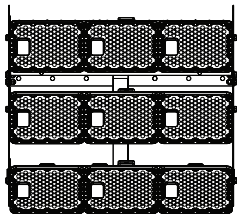

Номенклатура моделей (Артикулы*)

PX-9-450-p-3000-85-7	PX-9-450-p-4000-85-7	PX-9-450-p-5000-85-7
PX-9-450-p-3000-85-15	PX-9-450-p-4000-85-15	PX-9-450-p-5000-85-15
PX-9-450-p-3000-85-30	PX-9-450-p-4000-85-30	PX-9-450-p-5000-85-30
PX-9-450-p-3000-85-60	PX-9-450-p-4000-85-60	PX-9-450-p-5000-85-60
PX-9-450-p-3000-85-RG 60	PX-9-450-p-4000-85-RG 60	PX-9-450-p-5000-85-RG 60
PX-9-450-p-3000-85-90	PX-9-450-p-4000-85-90	PX-9-450-p-5000-85-90
PX-9-450-p-3000-85-RW 90	PX-9-450-p-4000-85-RW 90	PX-9-450-p-5000-85-RW 90
PX-9-450-p-3000-85-Д	PX-9-450-p-4000-85-Д	PX-9-450-p-5000-85-Д
PX-9-450-p-3000-85-O	PX-9-450-p-4000-85-O	PX-9-450-p-5000-85-O
PX-9-450-p-3000-85-Ш1	PX-9-450-p-4000-85-Ш1	PX-9-450-p-5000-85-Ш1
PX-9-450-p-3000-85-Ш2	PX-9-450-p-4000-85-Ш2	PX-9-450-p-5000-85-Ш2

PX-9-450-p-3000-85-15
1 *2* *3* *4*

** Расшифровка артикулов светильников*
1 *- Модель,* ***2*** *- Цветовая температура,* ***3*** *- Индекс цветопередачи,* ***4*** *- КСС*