DIOLIGHT
современное освещение

СВЕТИЛЬНИК СВЕТОДИОДНЫЙ УЛИЧНЫЙ
модель **Prom-PX2-Glass-LUX-100**

Glass

СВЕТИЛЬНИК
СВЕТОДИОДНЫЙ УЛИЧНЫЙ

Prom-PX2 LUX

крепление на стену

крепление на потолок

Гарантия 60 месяцев

Описание

• Серия PROM - светодиодные светильники модульного типа для освещения промышленных объектов.
По умолчанию оснащаются светодиодами холодного белого свечения (5000K), также по требованию заказчика могут устанавливаться светодиоды нейтрально-белого (4000K) или теплого белого (3000K) свечения.
• При разработке серии светильников была применена технология безреберного отвода тепла которая позволила поднять эффективность световых приборов в целом (с учетом всех возможных потерь) до 160лм/Вт.
• Светильники предназначены для монтажа на стены либо фермы освещения. Светильники оснащаются кронштейном с дискретной регулировкой угла наклона светильника, в некоторых моделях предусмотрена регулировка угла накло-на каждой световой секции светильника, что позволяет оптимально нацелить светильник.
• Для создания необходимой световой среды светильники могут быть оснащены вторичной оптикой 7/14/30/60/90/Ш1/Ш2 либо рефлектором исключающим эффект ослепления, что позволяет сформировать необходимое потребителю распре-деление светового потока.

КСС

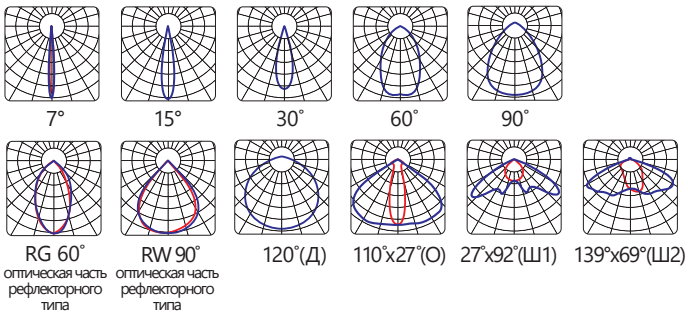

Особенности

• Широкий диапазон моделей с разной мощностью на выбор.
• Большое количество светодиодов, равномерно распределенных на плате.
• Небольшие габариты и вес, массой не более 3 кг.
• Групповая линза из ударопрочного поликарбоната.
• Рассеиватель выполнен из закаленного стекла.
• Простой монтаж на стены или цепи.
• Надежная дискретная регулировка угла наклона.
• Охлаждение путём естественной конвекции воздуха.
• Пылевлагозащита IP67.

Применение

• Помещений с категорией пожароопасных зон П-II; П-IIa;
• Промышленных территорий;
• Парковок;
• Железнодорожных перронов;
• Складских терминалов;
• Цехов;
• Помещений с высотой потолков более 10 м.

DIOLIGHT
современное освещение

СВЕТИЛЬНИК СВЕТОДИОДНЫЙ УЛИЧНЫЙ
модель **Prom-PX2-Glass-LUX-100**

Оптические характеристики

Световой поток, (lm)	от 9180/15840
Эффективность, (lm/W), не менее	153/144
Тип светодиодов	2835
Марка светодиодов	Samsung или аналоги
Количество светодиодов, (pcs)	288
Цветовая температура, (K)	3000/4000/5000
Индекс цветопередачи, (Ra), (CRI)	80
Коэффициент пульсаций, (%), не более	3%
КСС, (°)	7/15/30/60/90/120 110x27/127x92/139x69

Электрические характеристики

Мощность, (W)	от 60/110 +/– 10%
Напряжение питания, (V)	220-240
Диапазон входного напряжения, (V)	176-264
Частота сети, (Hz)	50-60
Напряжение питания постоянного тока, (V)	150 – 350
Коэффициент мощности, (PF)	0,95
ЕМС, (MHz)	Коэффициент гармоник тока менее 15%
Тип подключения, (ИП-изолированный провод, КК-клеммная колодка)	ИП
Количество циклов включения	>100000
Время работы на отказ, (ч, t° макс. ч) (t° макс. -10°C)	35000 70000
Исполнение блока питания	С гальванической развязкой и встроенным активным корректором мощности
Драйвер с регулировкой мощности, (W | lm/W)	25-55±2% | 170/160

Защита

Защита от 380V	есть
Термозащита	есть
Стойкость к микросекундным импульсам большой энерги (kV)	3,5
Класс защиты от поражения электрическим током	I
Ударопрочность (IK)	IK08

Окружающая среда

Диапазон рабочих температур, (°C)	-30 – +40
Степень защиты, (IP)	67
Класс энергоэффективности	A+
Вид климатического исполнения	УХЛ1

Габариты и вес

Габаритные размеры ДхШхВ, (mm)	399x202x158
Масса Нетто/Брутто, (kg)	3,0/3,2

Упаковка и логистика

Габаритные размеры в упаковке ДхШхВ, (mm)	404x207x163

Условия хранения

Диапазон температур хранения, (°C)	-55 – +85
Относительная влажность, при 25 °C без конденсата, (%)	5 - 85

Габаритные и крепёжные размеры светильника

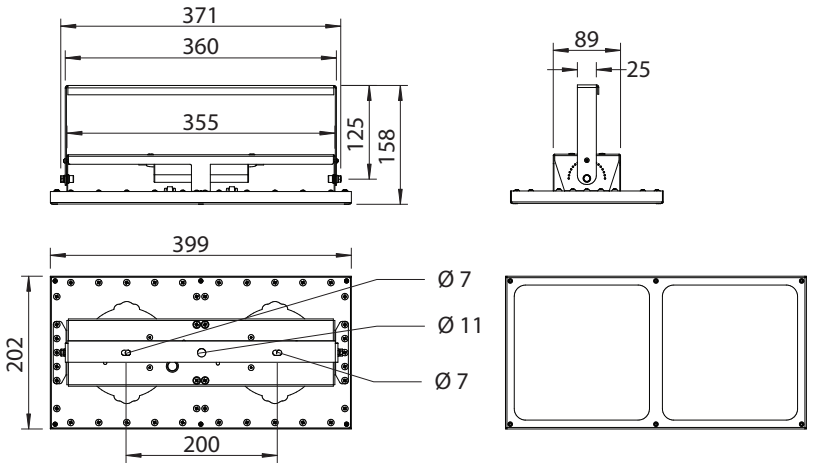

Номенклатура моделей (Артикулы*)

PX-2-LUX-100G-3000-85-7	PX-2-LUX-100G-4000-85-7	PX-2-LUX-100G-5000-85-7
PX-2-LUX-100G-3000-85-15	PX-2-LUX-100G-4000-85-15	PX-2-LUX-100G-5000-85-15
PX-2-LUX-100G-3000-85-30	PX-2-LUX-100G-4000-85-30	PX-2-LUX-100G-5000-85-30
PX-2-LUX-100G-3000-85-60	PX-2-LUX-100G-4000-85-60	PX-2-LUX-100G-5000-85-60
PX-2-LUX-100G-3000-85-RG 60	PX-2-LUX-100G-4000-85-RG 60	PX-2-LUX-100G-5000-85-RG 60
PX-2-LUX-100G-3000-85-90	PX-2-LUX-100G-4000-85-90	PX-2-LUX-100G-5000-85-90
PX-2-LUX-100G-3000-85-RW 90	PX-2-LUX-100G-4000-85-RW 90	PX-2-LUX-100G-5000-85-RW 90
PX-2-LUX-100G-3000-85-Д	PX-2-LUX-100G-4000-85-Д	PX-2-LUX-100G-5000-85-Д
PX-2-LUX-100G-3000-85-О	PX-2-LUX-100G-4000-85-О	PX-2-LUX-100G-5000-85-О
PX-2-LUX-100G-3000-85-Ш1	PX-2-LUX-100G-4000-85-Ш1	PX-2-LUX-100G-5000-85-Ш1
PX-2-LUX-100G-3000-85-Ш2	PX-2-LUX-100G-4000-85-Ш2	PX-2-LUX-100G-5000-85-Ш2

PX-2-LUX-100-3000-85-15
1 *2* *3* *4*

** Расшифровка артикулов светильников*
***1** - Модель, **2** - Цветовая температура, **3** - Индекс цветопередачи, **4** - КСС*