СВЕТИЛЬНИК
СВЕТОДИОДНЫЙ

DL-LUM-ЖКХ-25-Д

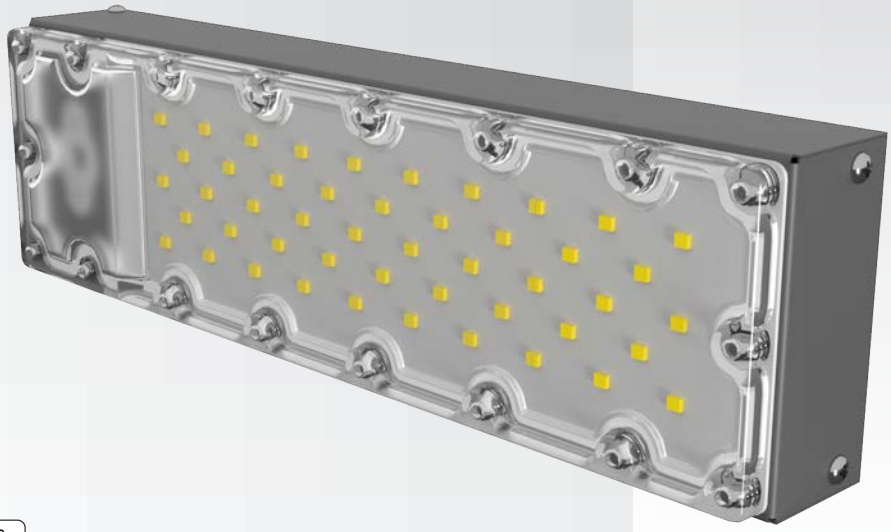

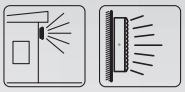
крепление на стену

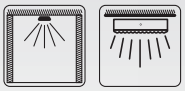
крепление на потолок

Гарантия 36 месяцев

Описание

- Светильники серии DL-ЖКХ оснащаются светодиодами с разной температурой свечения: теплый белый - 3000K/ нейтральный белый - 4000K/ дневной белый - 5000K/ холодный белый - 6000K.
- Корпуса светильников окрашиваются порошковой эмалью.
- Конструктивные элементы выполнены из нержавеющей стали и устойчивы к воздействиям окружающей среды.
- При разработке серии светильников была применена технология безреберного отвода тепла.
- Светильник оснащен функцией плавного пуска при включении. Пусковой ток для светильника 0,002 Ампер.
- Время выхода на номинальный режим 30 секунд.
- Диапазон рабочих температур -55 ... +60 °C.
- Отличное бюджетное решение для ЖКХ-сектора.

Особенности

- Широкий диапазон моделей с разной мощностью на выбор.
- Большое количество светодиодов, равномерно распределенных на плате.
- Защита от перегрева, автоматическое снижение мощности для стабилизации температуры
- Небольшие габариты и вес, массой не более 0,5 кг.
- Групповая линза из ударопрочного поликарбоната.
- Большая площадь корпуса эффективно отводит тепло от светодиодов.
- Охлаждение путём естественной конвекции воздуха.
- Пылевлагозащита IP67.

КСС

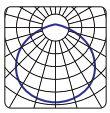
120˚(Д)

Применение

- Светодиодный светильник предназначен для применения в сфере ЖКХ - лестницных пролётов, входных групп
- Хозяйственных помещений
- Придомовых территорий

Оптические характеристики

Световой поток, (lm)	2875
Эффективность, (lm/W), не менее	115
Тип светодиодов	2835
Марка светодиодов	Osram/Samsung или аналог
Количество светодиодов, (pcs)	48
Цветовая температура, (K)	3000/4000/5000/6000
Индекс цветопередачи, (Ra), (CRI)	80
Коэффициент пульсаций, (%), не более	не нормируется
КСС, (°)	120

Электрические характеристики

Мощность, (W)	25
Напряжение питания, (V)	190-300
Диапазон входного напряжения, (V)	176-264
Частота сети, (Hz)	50-60
Коэффициент мощности, (PF)	0,98
EMC, (MHz)	Коэффициент гармоник тока менее 15%
Тип подключения (ИП-изолированный провод, КК-клеммная колодка)	ИП
Время работы на отказ, (ч, t° макс. ч) (t° макс. -10°C)	35000 70000
Исполнение блока питания	Встроенный, с плавным запуском и корректором мощности
Пусковой ток, (A)	0,002
Время выхода на номинальный режим, (сек)	30

Защита

Термозащита	есть
Стойкость к микросекундным импульсам большой энерги (kV)	1,2
Класс защиты от поражения электрическим током	I
Ударопрочность (IK)	IK08

Окружающая среда

Диапазон рабочих температур, (°C)	-55 – +60
Степень защиты, (IP)	67
Класс энергоэффективности	A+
Вид климатического исполнения	УХЛ1

Габариты и вес

Габаритные размеры ДхШхВ, (mm)	259x78x40
Масса Нетто/Брутто, (kg)	0,5/0,7

Упаковка и логистика

Габаритные размеры в упаковке ДхШхВ, (mm)	264x83x45

Условия хранения

Диапазон температур хранения, (°C)	-55 – +85
Относительная влажность, при 25 °C без конденсата, (%)	5 - 85

Габаритные и крепёжные размеры светильника

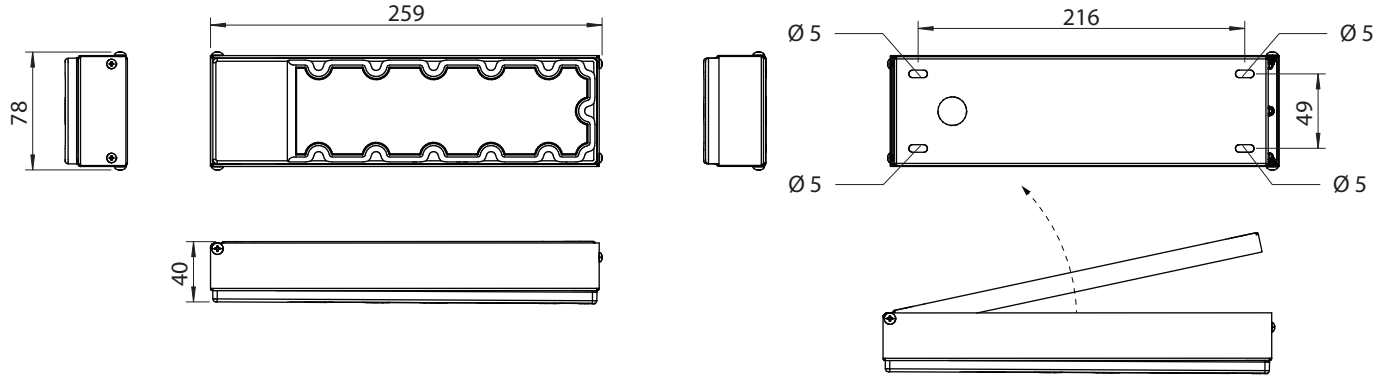

Схема подключения

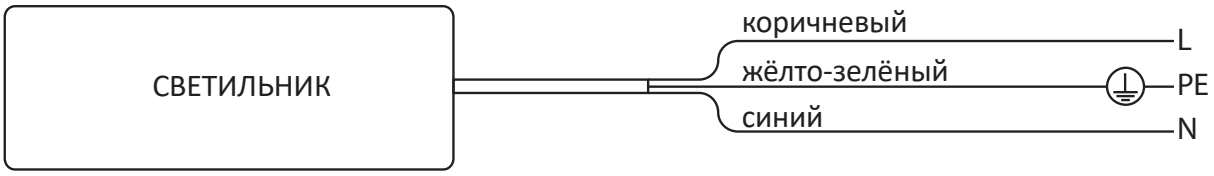

Номенклатура моделей (Артикулы*)

DL-LUM-ЖКХ-25-Д-3000-80-120	DL-LUM-ЖКХ-25-Д-5000-80-120
DL-LUM-ЖКХ-25-Д-4000-80-120	DL-LUM-ЖКХ-25-Д-6000-80-120

DL-LUM-ЖКХ-25-Д-3000-80-120
1 *2* *3* *4*

** Расшифровка артикулов светильников*
***1** - Модель, **2** - Цветовая температура, **3** - Индекс цветопередачи, **4** - КСС*