СВЕТИЛЬНИК СВЕТОДИОДНЫЙ ИНТЕРЬЕРНЫЙ
модель **DL-FULL ROUND 250-60-24**

Описание

- Подвесные светодиодные светильники разработаны для создания комфортной световой среды в интерьерах помещений различного назначения.
- Серия светодиодных потолочных светильников обеспечивает высокое качество освещения, декоративный внешний вид и зрительный комфорт.
- Кольцевой дизайн гармонично сочетается с любыми интерьерами.
- Модельный ряд представлен светильниками с диаметром корпуса 180мм, 220мм, 250мм, 300мм, 380мм, 420 мм, 450мм, 500мм, 600мм, 680мм, 800мм и 1000мм.
- Светильники представлены в базовых цветах: чёрный, белый.
- Материал корпуса: алюминий, покрытый полимерной эмалью.
- Материал рассеивателя: опаловый акрил. Матовый рассеиватель способствует равномерному распределению светового потока, наполняя помещение мягким светом и исключая слепящий эффект.
- Данная модель может быть установлена подвесным способом в двух вариациях и использоваться в составе группы из нескольких светильников.
- При заказе светильника необходимо указывать необходимый тип монтажа, чтобы в комплекте с светильником были поставлены соответствующие крепёжные элементы

Особенности

- Подвесной монтаж
- Тросовый подвес в комплекте, L=2 м
- Комфортный свет
- Рассеиватель: опаловый акрил
- Простой монтаж
- Возможна установка диммируемого источника
- Для быстрого и надежного подключения к рабочей сети светильники снабжены клеммными колодками

Применение

- Декоративное освещение магазинов, торговых и офисных центров
- Освещение холлов и атриумов
- Фойе отелей, ресторанов, бизнес-центров, салонов красоты, фитнес-клубов, банков
- Освещение авто- и мотосалонов
- Создание световых композиций
- Локальная подсветка обособленных зон

СВЕТИЛЬНИК СВЕТОДИОДНЫЙ ИНТЕРЬЕРНЫЙ
модель **DL-FULL ROUND 250-60-24**

Оптические характеристики

Световой поток, (lm)	2808/2832/2856
Эффективность, (lm/W), не менее	117/118/119
Тип светодиода	2835
Марка светодиодов	Samsung или аналоги
Цветовая температура, (K)	3000/4000/5000
Индекс цветопередачи, (Ra), (CRI)	80
Коэффициент пульсаций, (%), не более	≤1
КСС, (°)	120° (Д)

Электрические характеристики

Мощность, (W)	24
Напряжение питания, (V)	220 - 240
Диапазон входного напряжения, (V)	176 - 264
Частота сети, (Hz)	50 - 60
Коэффициент мощности, (PF)	≥ 0,95
EMC, (MHz)	Коэффициент гармоник тока менее 15%
Тип подключения (ИП-изолированный провод, КК-клеммная колодка)	КК
Количество циклов включения	> 100000
Время работы на отказ	35000 70000
Исполнение блока питания	С гальванической развязкой и встроенным активным корректором мощности

Защита

Защита от 380V	по запросу
Термозащита	есть
Стойкость к микросекундным импульсам большой энерги (kV)	3,5
Класс защиты от поражения электрическим током	I
Ударопрочность (IK)	IK03

СВЕТИЛЬНИК СВЕТОДИОДНЫЙ ИНТЕРЬЕРНЫЙ

модель **DL-FULL ROUND 250-60-24**

Окружающая среда

Диапазон рабочих температур, (°C)	0 ... +40
Степень защиты, (IP)	IP20
Класс энергоэффективности	A+
Вид климатического исполнения	УХЛ4

Габариты и вес

Габаритные размеры, ДхВ (mm)	250×60*
Масса Нетто/Брутто, (kg)	2,4 / 2,9

Упаковка и логистика

Габаритные размеры упаковки ДхШхВ, (mm)	260×260×70*

Условия хранения

Диапазон температур хранения, (°C)	-55 ... +60
Относительная влажность, при 25 °C без конденсата, (%)	5 ... 85

Габаритные и крепёжные размеры светильника

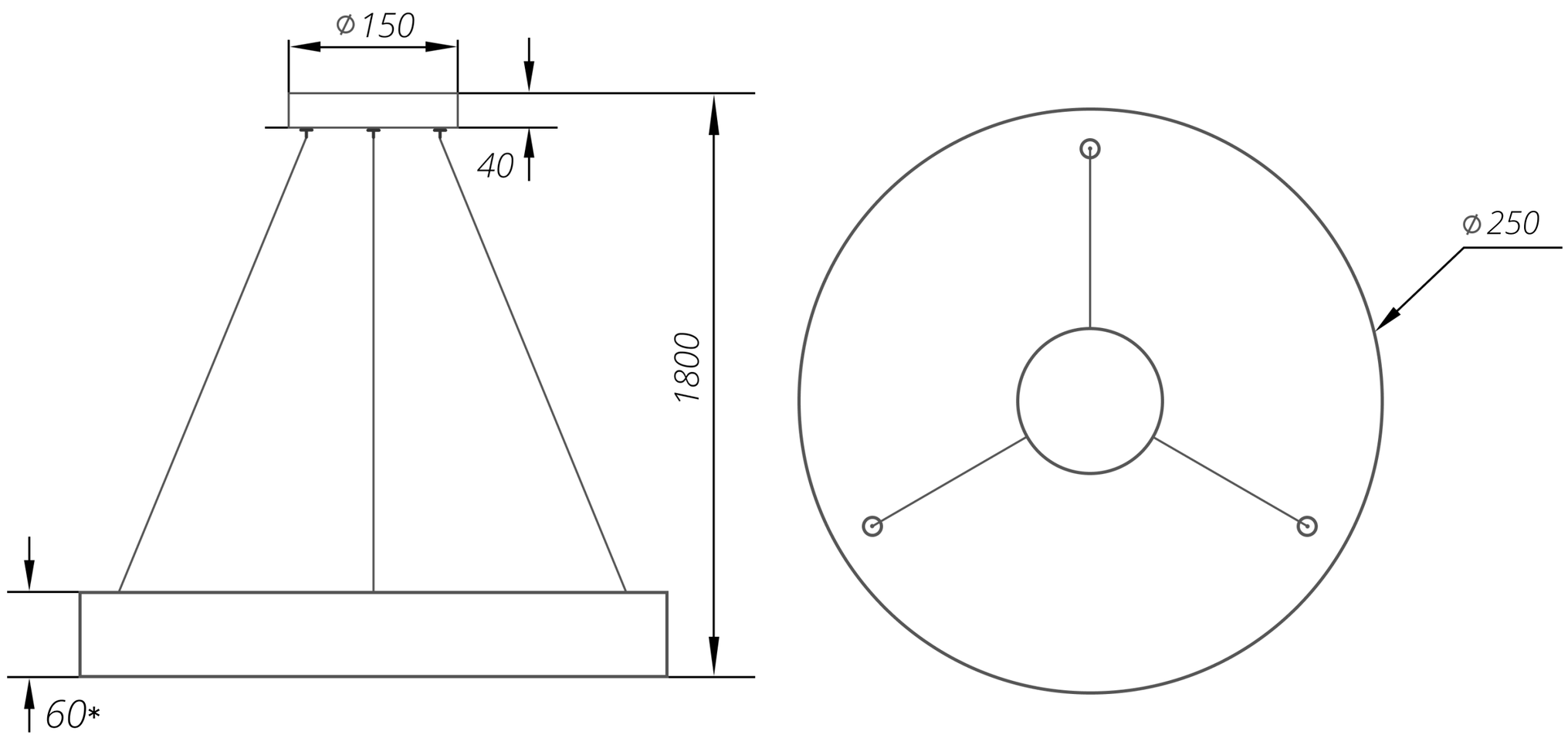

* - значение высоты борта выборочное: 60, 70, 80, 90, 100, размер упаковки +10мм

СВЕТИЛЬНИК СВЕТОДИОДНЫЙ ИНТЕРЬЕРНЫЙ

модель **DL-FULL ROUND 250-60-24**

Способы крепления

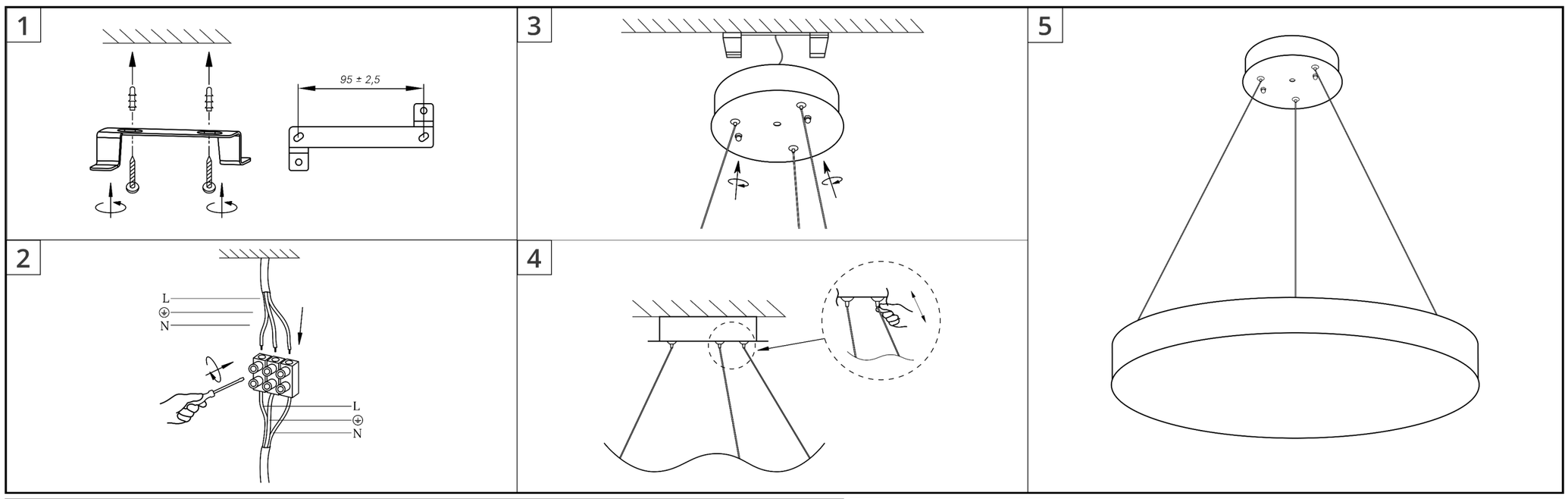

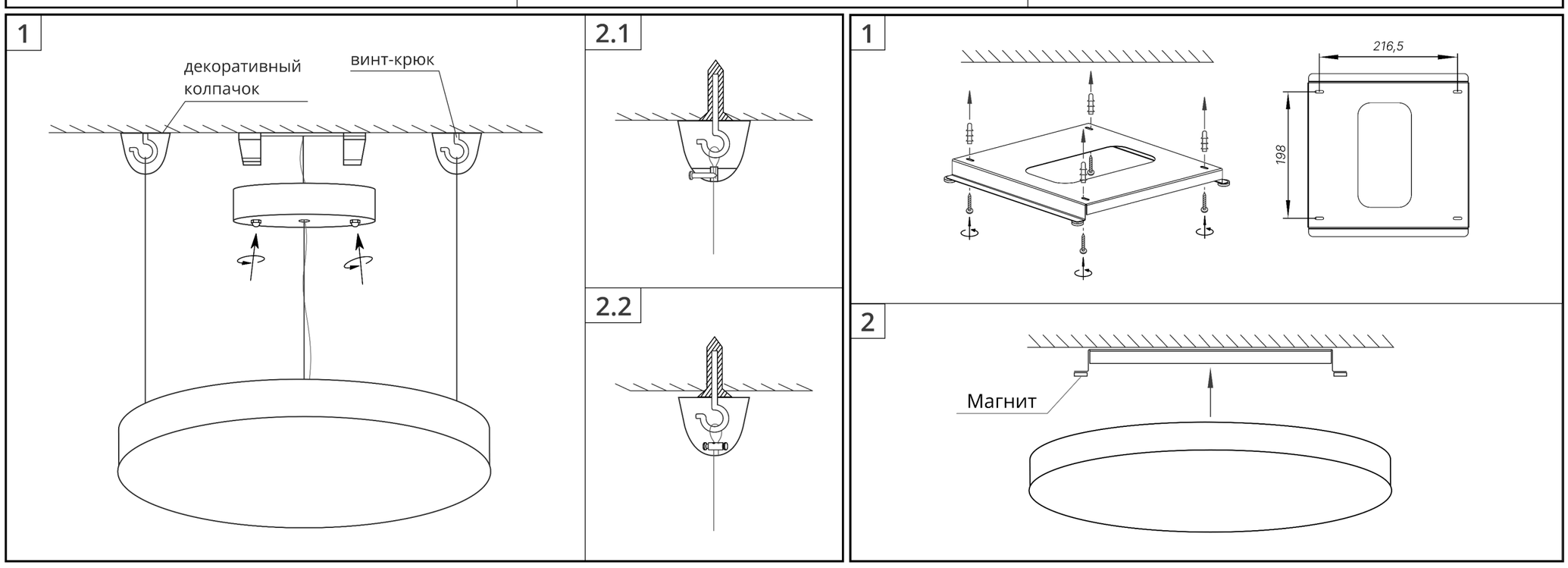

Номенклатура моделей (Артикулы*)

DL-FULL ROUND 180-XX-18-3000	DL-FULL ROUND 180-XX-18-4000	DL-FULL ROUND 180-XX-18-5000
DL-FULL ROUND 220-XX-24-3000	DL-FULL ROUND 220-XX-24-4000	DL-FULL ROUND 220-XX-24-5000
DL-FULL ROUND 250-XX-24-3000	DL-FULL ROUND 250-XX-24-4000	DL-FULL ROUND 250-XX-24-5000
DL-FULL ROUND 300-XX-30-3000	DL-FULL ROUND 300-XX-30-4000	DL-FULL ROUND 300-XX-30-5000
DL-FULL ROUND 380-XX-35-3000	DL-FULL ROUND 380-XX-35-4000	DL-FULL ROUND 380-XX-35-5000
DL-FULL ROUND 420-XX-40-3000	DL-FULL ROUND 420-XX-40-4000	DL-FULL ROUND 420-XX-40-5000
DL-FULL ROUND 450-XX-40-3000	DL-FULL ROUND 450-XX-40-4000	DL-FULL ROUND 450-XX-40-5000
DL-FULL ROUND 500-XX-50-3000	DL-FULL ROUND 500-XX-50-4000	DL-FULL ROUND 500-XX-50-5000
DL-FULL ROUND 600-XX-50-3000	DL-FULL ROUND 600-XX-50-4000	DL-FULL ROUND 600-XX-50-5000
DL-FULL ROUND 680-XX-50-3000	DL-FULL ROUND 680-XX-50-4000	DL-FULL ROUND 680-XX-50-5000
DL-FULL ROUND 800-XX-80-3000	DL-FULL ROUND 800-XX-80-4000	DL-FULL ROUND 800-XX-80-5000
DL-FULL ROUND 1000-XX-80-3000	DL-FULL ROUND 1000-XX-80-4000	DL-FULL ROUND 1000-XX-80-5000

XX - высота борта - представлена в размерах: 60, 70, 80, 90, 100

DL-FULL ROUND 300-60-30-3000

1 ***2*** ***3*** ***4*** ***5***

** Расшифровка артикулов светильников*

1 *- Модель,* ***2*** *- Диаметр/размер,* ***3*** *- Высота борта,*

4 *- Потребляемая мощность,* ***5*** *- Цветовая температура*