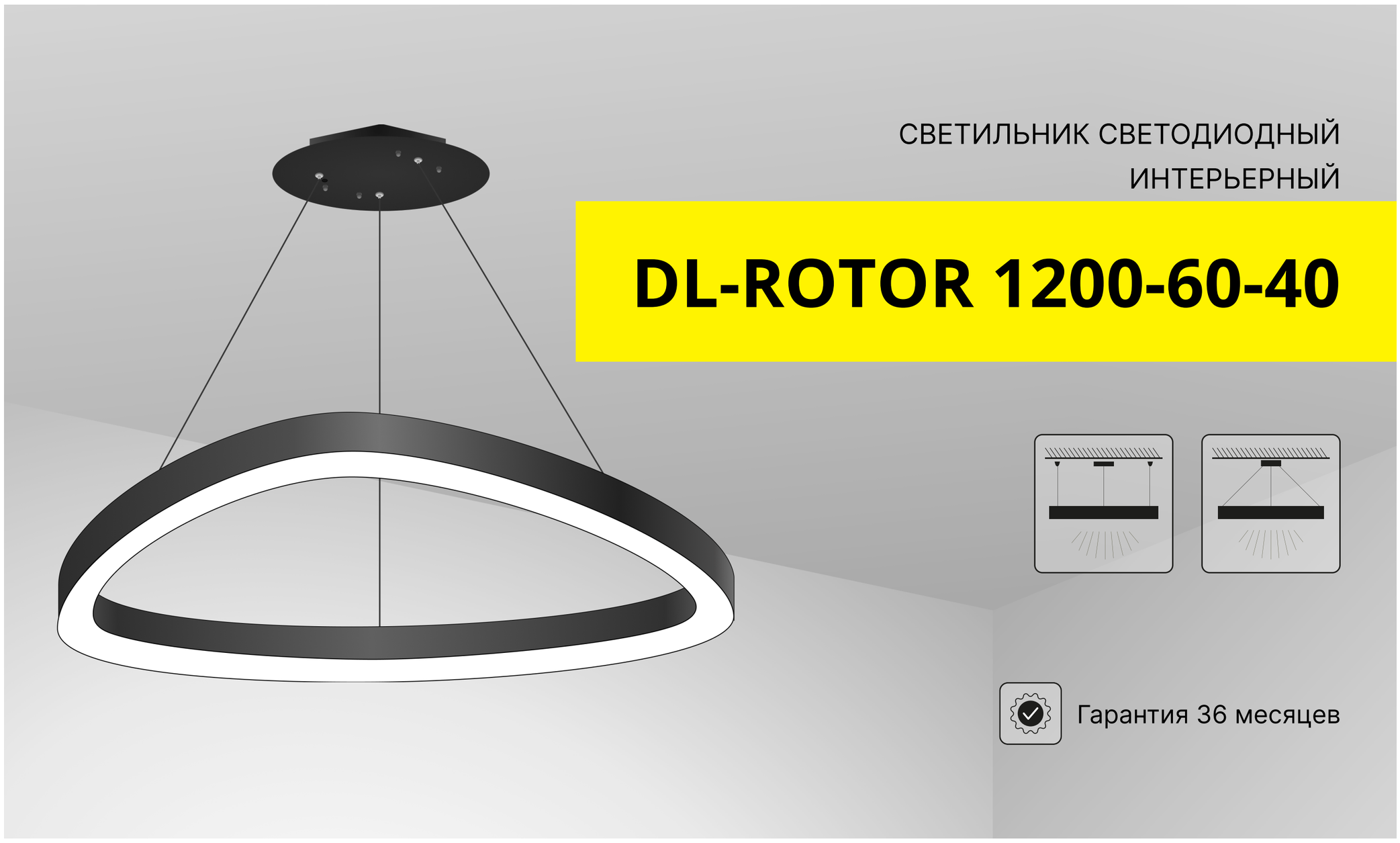

Описание

- Подвесные светодиодные светильники разработаны для создания комфортной световой среды в интерьерах помещений различного назначения.
- Серия светодиодных потолочных светильников обеспечивает высокое качество освещения, декоративный внешний вид и зрительный комфорт.
- Модельный ряд представлен светильниками с длиной стороны корпуса 300мм, 600мм, 800мм, 1000мм и 1200мм.
- Светильники представлены в базовых цветах: чёрный, белый.
- Материал корпуса: алюминий, покрытый полимерной эмалью.
- Материал рассеивателя: опаловый акрил. Матовый рассеиватель способствует равномерному распределению светового потока, наполняя помещение мягким светом и исключая слепящий эффект.
- Данная модель может быть установлена подвесным способом в двух вариациях и использоваться в составе группы из нескольких светильников.
- При заказе светильника необходимо указывать необходимый тип монтажа, чтобы в комплекте с светильником были поставлены соответствующие крепёжные элементы

Особенности

- Подвесной монтаж
- Тросовый подвес в комплекте, L=2 м
- Комфортный свет
- Рассеиватель: опаловый акрил
- Простой монтаж
- Возможна установка диммируемого источника
- Для быстрого и надежного подключения к рабочей сети светильники снабжены клеммными колодками

Применение

- Декоративное освещение магазинов, торговых и офисных центров
- Освещение холлов и атриумов
- Фойе отелей, ресторанов, бизнес-центров, салонов красоты, фитнес-клубов, банков
- Освещение авто- и мотосалонов
- Создание световых композиций
- Локальная подсветка обособленных зон

СВЕТИЛЬНИК СВЕТОДИОДНЫЙ ИНТЕРЬЕРНЫЙ
модель **DL-ROTOR 1200-60-40**

Оптические характеристики

Световой поток, (lm)	14040/14160/14280
Эффективность, (lm/W), не менее	117/118/119
Тип светодиода	2835
Марка светодиодов	Samsung или аналоги
Цветовая температура, (K)	3000/4000/5000
Индекс цветопередачи, (Ra), (CRI)	80
Коэффициент пульсаций, (%), не более	≤1
КСС, (°)	120° (Д)

Электрические характеристики

Мощность, (W)	120
Напряжение питания, (V)	220 - 240
Диапазон входного напряжения, (V)	176 - 264
Частота сети, (Hz)	50 - 60
Коэффициент мощности, (PF)	≥ 0,95
EMC, (MHz)	Коэффициент гармоник тока менее 15%
Тип подключения (ИП-изолированный провод, КК-клеммная колодка)	КК
Количество циклов включения	> 100000
Время работы на отказ, (ч, t° макс. ч) (t° макс. -10°)	35000 70000
Исполнение блока питания	С гальванической развязкой и встроенным активным корректором мощности

Защита

Защита от 380V	по запросу
Термозащита	есть
Стойкость к микросекундным импульсам большой энерги (kV)	3,5
Класс защиты от поражения электрическим током	I
Ударопрочность (IK)	IK03

СВЕТИЛЬНИК СВЕТОДИОДНЫЙ ИНТЕРЬЕРНЫЙ

модель **DL-ROTOR 1200-60-40**

Окружающая среда

Диапазон рабочих температур, (°C)	0 ... +40
Степень защиты, (IP)	IP20
Класс энергоэффективности	A+
Вид климатического исполнения	УХЛ4

Габариты и вес

Габаритные размеры, ДхВхШ (mm)	1200×60*x40
Масса Нетто/Брутто, (kg)	8,5 / 9,0

Упаковка и логистика

Габаритные размеры упаковки ДхШхВ, (mm)	1217×1217×94*

Условия хранения

Диапазон температур хранения, (°C)	-55 ... +60
Относительная влажность, при 25 °C без конденсата, (%)	5 ... 85

Габаритные и крепёжные размеры светильника

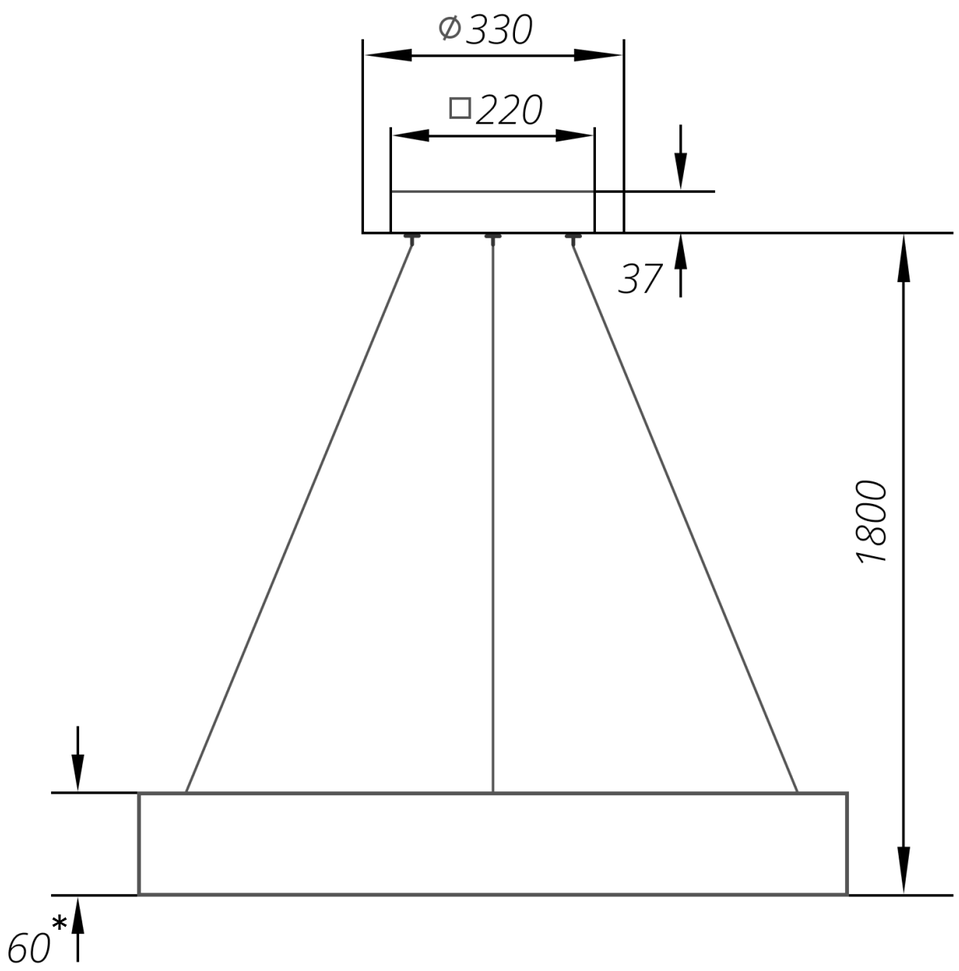

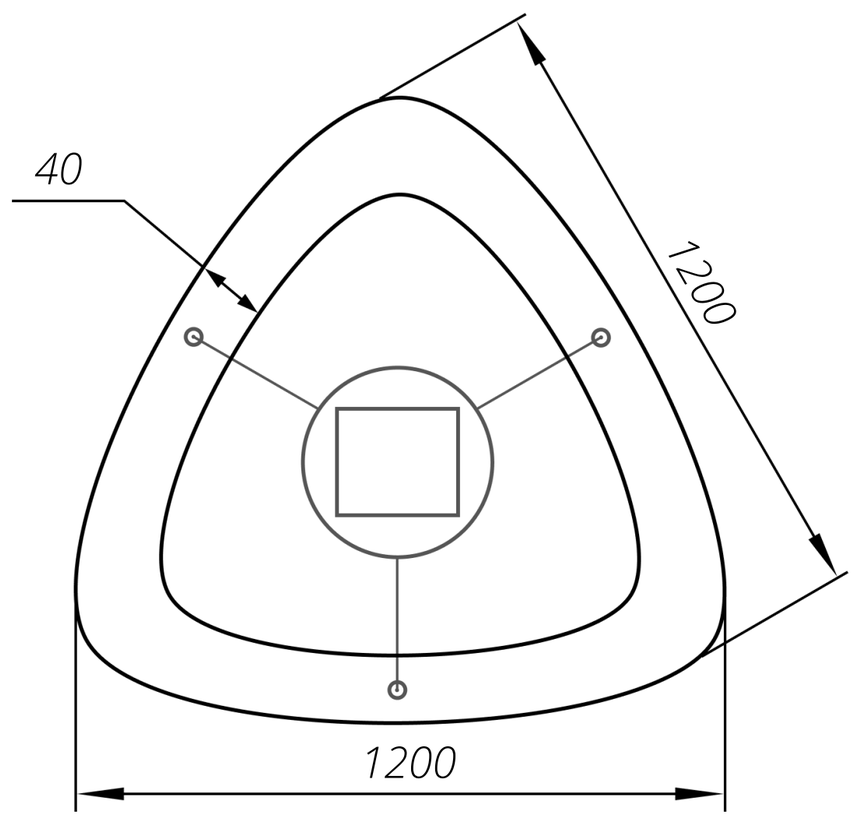

* - значение высоты борта выборочное: 60, 70, 80, 90, 100, размер упаковки: высота борта + 34мм

СВЕТИЛЬНИК СВЕТОДИОДНЫЙ ИНТЕРЬЕРНЫЙ

модель **DL-ROTOR 1200-60-40**

Способы крепления

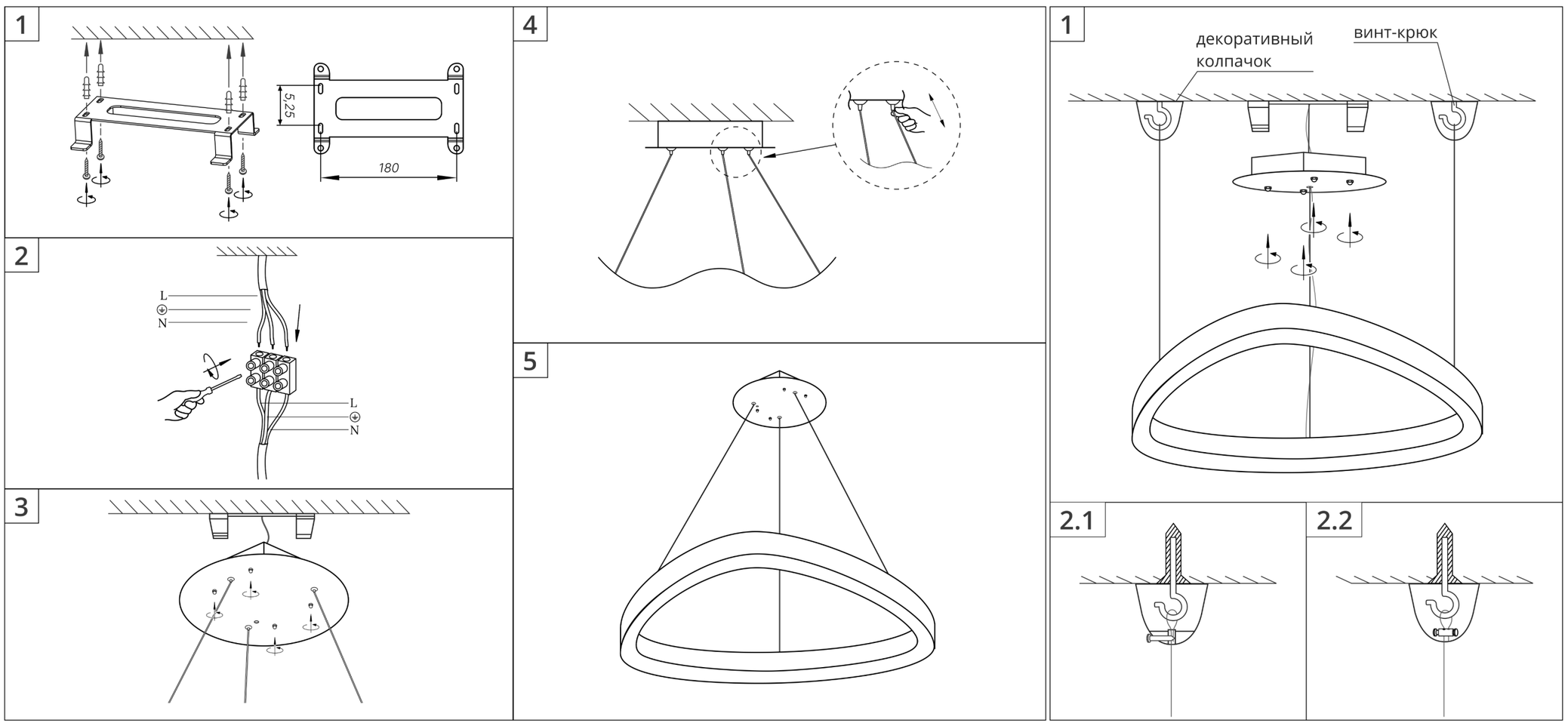

Номенклатура моделей (Артикулы*)

DL-ROTOR 300-XX-40-3000	DL-ROTOR 300-XX-40-4000	DL-ROTOR 300-XX-40-5000
DL-ROTOR 600-XX-40-3000	DL-ROTOR 600-XX-40-4000	DL-ROTOR 600-XX-40-5000
DL-ROTOR 800-XX-40 -3000	DL-ROTOR 800-XX-40 -4000	DL-ROTOR 800-XX-40 -5000
DL-ROTOR 1000-XX-40-3000	DL-ROTOR 1000-XX-40-4000	DL-ROTOR 1000-XX-40-5000
DL-ROTOR 1200-XX-40-3000	DL-ROTOR 1200-XX-40-4000	DL-ROTOR 1200-XX-40-5000
DL-ROTOR 300-XX-60-3000	DL-ROTOR 300-XX-60-4000	DL-ROTOR 300-XX-60-5000
DL-ROTOR 600-XX-60-3000	DL-ROTOR 600-XX-60-4000	DL-ROTOR 600-XX-60-5000
DL-ROTOR 800-XX-60-3000	DL-ROTOR 800-XX-60-4000	DL-ROTOR 800-XX-60-5000
DL-ROTOR 1000-XX-60-3000	DL-ROTOR 1000-XX-60-4000	DL-ROTOR 1000-XX-60-5000
DL-ROTOR 1200-XX-60-3000	DL-ROTOR 1200-XX-60-4000	DL-ROTOR 1200-XX-60-5000

XX - высота борта - представлена в размерах: 60, 70, 80, 90, 100

DL-ROTOR 300-60-60-3000

1 ***2*** ***3*** ***4*** ***5***

** Расшифровка артикулов светильников*

1 *- Модель,* ***2*** *- Длина стороны,* ***3*** *- Высота борта,*

4 *- Ширина светящей области,* ***5*** *- Цветовая температура*